TT 6420

موقد فيتروسيراميك مقاس 60 سم مع 4 مناطق طهي والتحكم باللمس

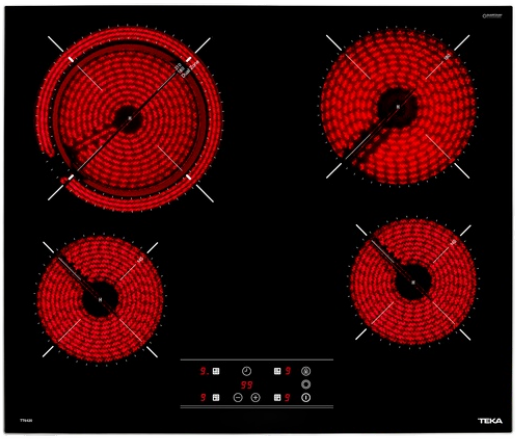

Autolock Power Plus Easy Installation

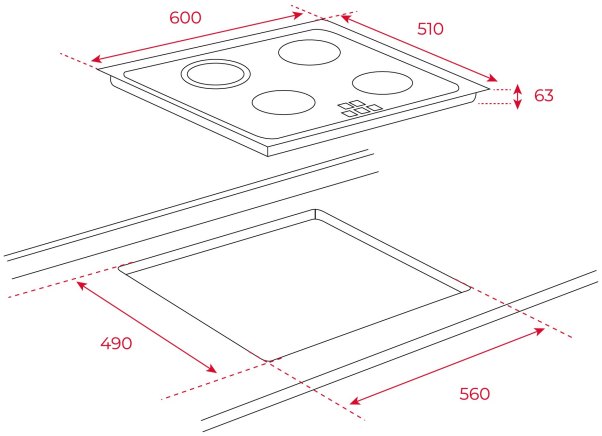

المرجع

REF: 40239021 EAN: 8421152148181

ميزات

موقد فيتروسيراميك
التحكم باللمس
4 مناطق طهي
1 مصباح عالي بقطر 180/210 مم
1 مصباح عالي بقطر 180 مم
2 مصباح عالي بقطر 145 مم
سطح زجاجي سيراميكي
نظام أمان بقفل تلقائي
مؤقت طهي
طاقة إضافية
قفل للأطفال
مؤشر الحرارة المتبقية
طقم تركيب سهل
أقصى طاقة اسمية 6200 وات
اختياري: صفيحة شواء
اختياري: تيبانياكي

الأبعاد

ارتفاع المنتج (مم): 51
عرض المنتج (مم): 605
عمق المنتج (مم): 515
طول المنتج (مم):
الوزن الصافي (كجم): 8,9

المواصفات التقنية

Power rate (V): 220-240
Frequency (Hz): 50/60
Maximum Nominal Power (W): 6200

لون

40239021 زجاج أسود

كفاءة الطاقة

Power consumption in standby mode (W): -
Time to reach standby mode (min): -