TZ 6415

موقد فيتروسيراميك مناطق وتحكم باللمس 60سم 4

Autolock

Power Plus

Easy Installation

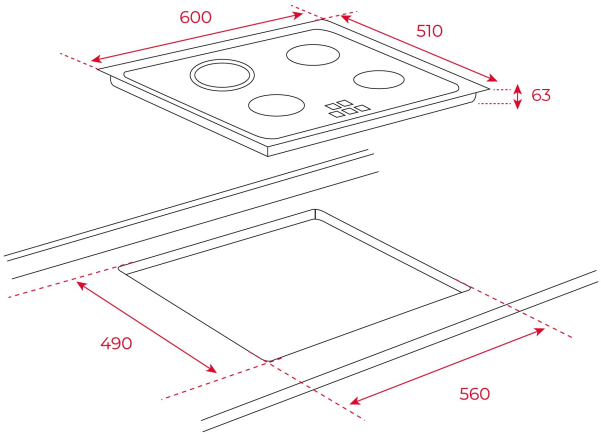

المرجع

REF: 40239040 EAN: 8421152148266

ميزات

موقد فيتروسيراميك
التحكم باللمس
4 مناطق طهي
1 مصباح عالي بقطر 210مم
1 مصباح عالي بقطر 180مم
2 مصباح عالي بقطر 145مم
سطح زجاجي سيراميكي
نظام أمان بقفل تلقائي
مؤقت طهي
طاقة إضافية
قفل للأطفال
مؤشر الحرارة المتبقية
طقم تركيب سهل
أقصى طاقة اسمية 6300 وات

الأبعاد

ارتفاع المنتج (مم): 51
عرض المنتج (مم): 600
عمق المنتج (مم): 510
طول المنتج (مم):
الوزن الصافي (كجم): 8,5

المواصفات التقنية

Power rate (V): 220-240
Frequency (Hz): 50/60
Maximum Nominal Power (W): -

لون

40239040 زجاج أسود

كفاءة الطاقة

Power consumption in standby mode (W): -
Time to reach standby mode (min): -