GFH 73

شفاط مدمج مع فلاتر من الألومنيوم 73 سم مع لوحة تحكم بأزرار ضغط

LED

LED

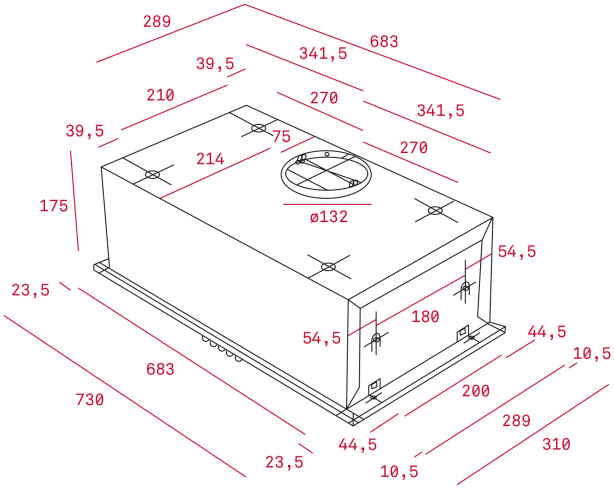

المرجع

REF: 40446710 EAN: 8421152036402

ميزات

شفاط مدمج
أزرار تحكم بالضغط
3 سرعات
سعة العادم عند المخرج الحر (م3/ساعة): 367
أقصى سرعة لسعة العادم (م3/ساعة): 329
أدنى سرعة لسعة العادم (م3/ساعة): 223
أقصى مستوى صوت للسرعة (ديسيبل): 52
أدنى مستوى صوت للسرعة (ديسيبل): 42
مصباحان ليد
2 فلتر من الألومنيوم
ضوء تشغيل تجريبي
صمام منع الرجوع متضمن
فلتر فحم اختياري: CNL 1C

الأبعاد

ارتفاع المنتج (مم): 175
عرض المنتج (مم): 730
عمق المنتج (مم): 310
طول المنتج (مم):
الوزن الصافي (كجم): 6,2

المواصفات التقنية

Energy Efficiency Class: D
Noise (LwA) Min Speed (dB): 53
Noise (LwA) Max Speed (dB): 67
Noise (LwA) Boost Speed (dB): N/A
Ø Outlet (mm): 120

لون

40446710 فولاذ مقاوم للصدأ