DPL ISLAND 1185 BODY

1100 سم مع شفط محيطي وتحكم إلكتروني وشاشة ومحرك إيكو باور

LED | Perimeter extraction | Stop Delay Timer

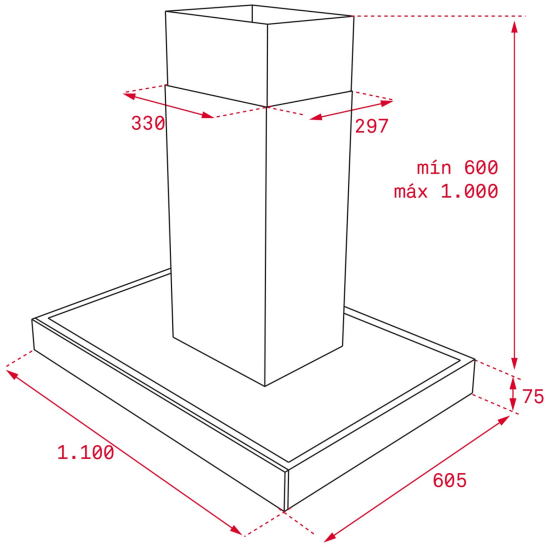

المرجع

REF: 40483172 EAN: 8421152145777

ميزات

شفاط جزيرة أفقي مزخرف
تحكم إلكتروني مع شاشة
شفط محيطي
محرك ايكو باور
سرعات مكثفة 3
سعة العادم بالمخرج الحر (م3/ساعة): 920
سعة العادم بالسرعة المكثفة (م3/ساعة): 782
سعة العادم بالسرعة القصوى (م3/ساعة): 629
سعة العادم بالسرعة الدنيا (م3/ساعة): 331
مستوى صوت السرعة المكثفة (ديسيبل): 69
مستوى صوت السرعة القصوى (ديسيبل): 66
مستوى صوت السرعة الدنيا (ديسيبل): 54
4 مصابيح ليد
3 فلاتر من الألومنيوم
مؤقت تأخير التوقف
مؤشر تشبع الفلتر
ضوء تشغيل تجريبي
صمام منع الرجوع متضمن
تخفيض المخرج متضمن
مجموعة إعادة تدوير اختياري مع تركيب غطاء الأنبوب: SET 1/T1
فلتر فحم اختياري: D4C

الأبعاد

ارتفاع المنتج (مم): 817 - 1117
عرض المنتج (مم): 1100
عمق المنتج (مم): 605
طول المنتج (مم):
الوزن الصافي (كجم): 17,4

المواصفات التقنية

Energy Efficiency Class: A
Noise (LwA) Min Speed (dB): 54
Noise (LwA) Max Speed (dB): 66
Noise (LwA) Boost Speed (dB): 69
Ø Outlet (mm): 150

لون

40483172 فولاذ مقاوم للصدأ

40483173 فولاذ مقاوم للصدأ