MWE 255 FI

ميكروويف مدمج مع شواية 25 لتر

Defrost By Time

Defrost By Weight

Direct Access Menu

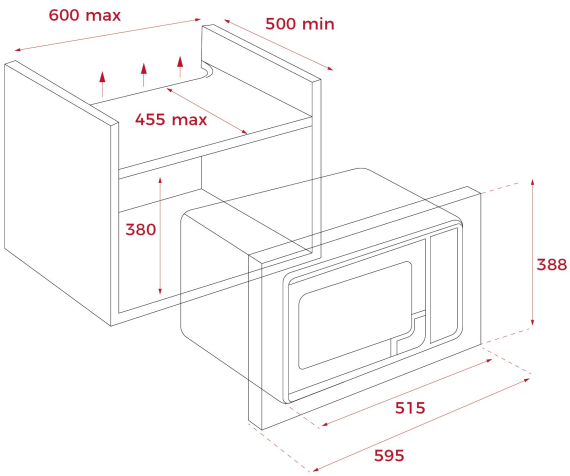

المرجع

REF: 40581125 EAN: 8421152127162

ميزات

ميكروويف مدمج + شواية
3 وظائف طهي
10 قوائم وصول مباشر
5 مستويات طاقة، 1450 وات
قوة الشواية: 1000 وات
إزالة الجليد حسب الوقت والوزن
شاشة تحكم باللمس مع مقابض وعداد دقائق
باب زجاجي مزدوج مع فتحة يمين
قفل أمان للأطفال
إضاءة ليد داخلية
(فولاذ مقاوم للصدأ (مضاد لبصمات الأصابع
بدء سريع
السعة (إجمالي/صافي): 25 / 23.6 لتر
تجويف من الفولاذ المقاوم للصدأ

الأبعاد

ارتفاع المنتج (مم): 378
عرض المنتج (مم): 515
عمق المنتج (مم): 413
(طول المنتج (مم:
الوزن الصافي (كجم): 18,5

المواصفات التقنية

MWO Power (W): 900
Frequency (Hz): 50
Maximum Nominal Power (W): 1450
Grill (W): 1000

لون

40581125 زجاج أسود مع إطار من الفولاذ المقاوم للصدأ