MB 620 BI

ميكروويف ميكانيكي مدمج مع وضع إزالة الجليد التلقائي



المرجع

REF: 40584000 **EAN:** 8421152145593

ميزات

ميكروويف مدمج
وظيفة طهي واحدة
مستويات طاقة، 1200 وات 5
إزالة الجليد حسب الوقت
أزرار تحكم ميكانيكية
باب زجاجي مزدوج مع فتحة لليسار
فصل تلقائي عند فتح الباب
(فولاذ مقاوم للصدأ (مضاد لبصمات الأصابع
السعة (إجمالي/صافي): 18 / 20 لترًا
تجويف من الفولاذ المقاوم للصدأ



Defrost By Time

الأبعاد

ارتفاع المنتج (مم): 390
عرض المنتج (مم): 595
عمق المنتج (مم): 325
طول المنتج (مم):
الوزن الصافي (كجم): 16,5

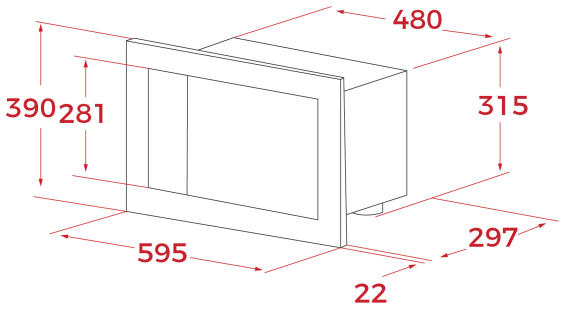

المواصفات التقنية

MWO Power (W): 750
Frequency (Hz): 50
Maximum Nominal Power (W): 1200
Grill (W): -

لون

40584000 فولاذ مقاوم للصدأ