MS 622 BI L
ميكروويف مدمج

Ceramic base

Defrost By Time

22L

المرجع

REF: 40584102 EAN: 8421152145548

ميزات

ميكروويف
قاعدة من السيراميك
السعة: 22 لتر
لوحات تحكم كهربائي ميكانيكي
فتحة باب إلكترونية
مستويات للطاقة، 850 W 5
وظيفة طهي واحدة
دقيقة – مؤقت، 0 60
إذابة الجليد التلقائي حسب الوقت
خاصية قفل الأمان للأطفال
باب زجاجي مزدوج الطبقات
حجرة داخلية من الفولاذ المقاوم للصدأ
- خاصية التهوية الجانبي
- شبكة معززة

الأبعاد

ارتفاع المنتج (مم): 390
عرض المنتج (مم): 595
عمق المنتج (مم): 334
طول المنتج (مم):
الوزن الصافي (كجم): 22

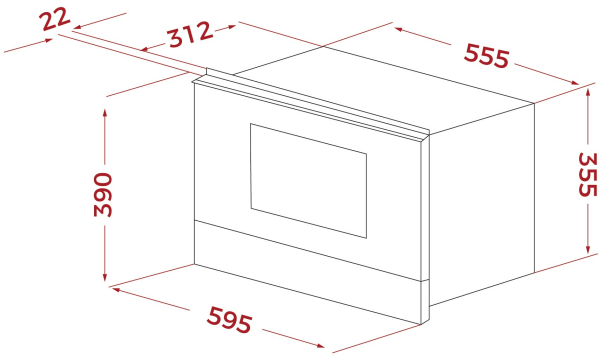

المواصفات التقنية

MWO Power (W): 850
Frequency (Hz): 50
Maximum Nominal Power (W): 1500
Grill (W): -

لون

40584102 فولاذ مقاوم للصدأ