MWE 230 G
ميكروويف قائم بذاته مع شبكة MWE 230 G

المرجع

REF: 40590440 EAN: 8421152112083

ميزات

شواية إلكترونية
لوحة تحكم إلكترونية
شواية معدنية متزامنة، واط ١٠
خمسة مستويات طاقة، واط ١٨
هيكل داخلي من الفولاذ المقاوم للصدأ
لوح دوار ٢٧ سم
مؤقت من ١ إلى ٩٥ دقيقة
إذابة تجميد حسب الوقت والوزن
قوائم وصول مباشر
أكثر من ٣٠ وظيفة

Defrost By Time

Defrost By Weight

Direct Access Menu

الأبعاد

ارتفاع المنتج (مم): 293
عرض المنتج (مم): 485
عمق المنتج (مم): 386
طول المنتج (مم):
الوزن الصافي (كجم): 14,4

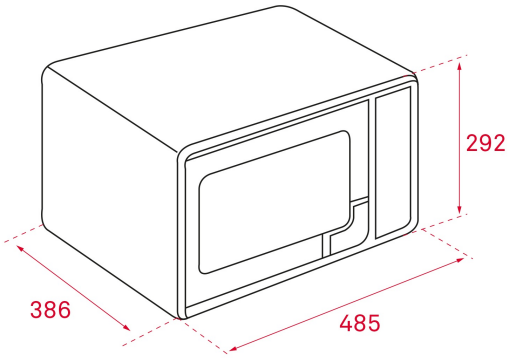

المواصفات التقنية

MWO Power (W): 800
Frequency (Hz): 50
Maximum Nominal Power (W): 1250
Grill (W): 1000

لون

40590440 فولاذ مقاوم للصدأ