HBB 535

فرن تقليدي مع تقنية التنظيف بالماء HydroClean

76L HydroClean

المرجع

REF: 41560040 EAN: 8421152148938

ميزات

فرن تقليدي
3 وظائف طهي
نظام هيدروكلين
أزرار تحكم ميكانيكية
(مؤقت ميكانيكي (وظيفة الإيقاف
دعامات كروم بخمسة مستويات طهي
باب زجاجي مزدوج قابل للإزالة
صينية عميقة مضادة للانقلاب
السعة (إجمالي/صافي): 77 / 76 لتر

الأبعاد

ارتفاع المنتج (مم): 595
عرض المنتج (مم): 595
عمق المنتج (مم): 537+22
(طول المنتج (مم:
الوزن الصافي (كجم): 25

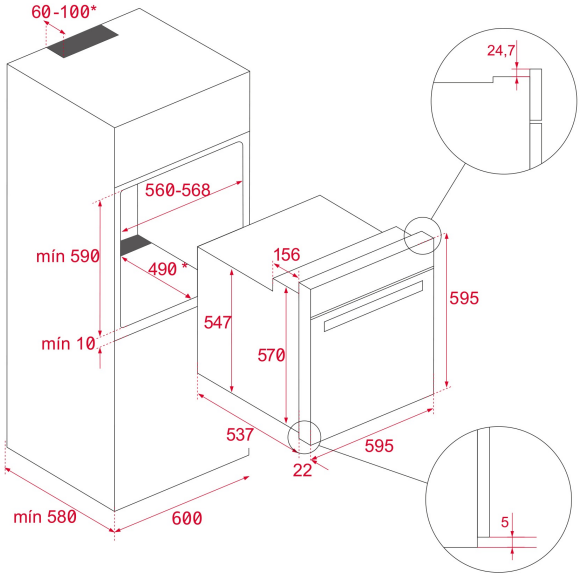

المواصفات التقنية

Energy Efficiency Class: A
Power rate (V): 220-240
Frequency (Hz): 50/60
Maximum Nominal Power (W): 2593

لون

41560040 فولاذ مقاوم للصدأ