C 9310
شفاط كلاسيكي 90

المرجع

REF: 40466240 EAN: 8421152146118

ميزات

شفاط كلاسيكي
لوحة تحكم بأزرار الضغط)من
الاستانلس المقاوم للصدأ(
تشغيل المصباح الإرشادي
3 سرعات
سعات العادم:
المتوسط: 254 متر مكعب/ساعة
الحد الأقصى، متر مكعب/ساعة:
235
الحد الأدنى، متر مكعب/ساعة: 124
مستوى قوة الصوت)الضوضاء(
عند أقصى سرعة تبلغ 62 ديسيبل
مستوى قوة الصوت)الضوضاء(
عند أدنى سرعة تبلغ 45 ديسيبل
2 مصابيح من الهالوجين مدمجة
2/3 فلاتر من الألومنيوم
لوحة أمامية مقاومة لبصمة الأصبع
)من الفولاذ المقاوم للصدأ(

LED

LED

الأبعاد

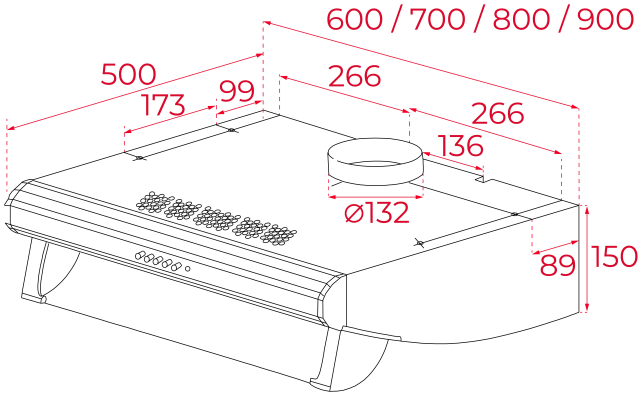

ارتفاع المنتج (مم): 150
عرض المنتج (مم): 900
عمق المنتج (مم): 500
طول المنتج (مم):
الوزن الصافي (كجم): 8,53

المواصفات التقنية

Energy Efficiency Class: D
Noise (LwA) Min Speed (dB): 45
Noise (LwA) Max Speed (dB): 62
Noise (LwA) Boost Speed (dB): N/A
Ø Outlet (mm): 120

لون

40466240 فولاذ مقاوم للصدأ