HSF 924 G

مقاس 90 سم HydroClean بوتجاز غاز متعدد الوظائف مع تقنية التنظيف بالماء

المرجع

REF: 41596123 EAN: 8421152155264

ميزات

فرن غاز متعدد الوظائف مع شواية كهربائية
وظائف للطهي 5
فئة كفاءة الطاقة B
السعة، الإجمالي/ الصافي: 69/68 لتر
مؤقت بمقبض أسود مع مبرمج إيقاف
باب زجاجي مزدوج
مجرى من الكروم مستوياتللطهي 5
إشعال فرن الغاز ذاتيا
مزود بصينية عميقة وشبكة طهي
خاصية التهوية العرضية
تصنيف الغاز: غاز البترول المسال (البيوتان/ البروبان)
فوهات للغاز الطبيعي

69L

الأبعاد

ارتفاع المنتج (مم): 595
عرض المنتج (مم): 898
عمق المنتج (مم): 525
طول المنتج (مم):
الوزن الصافي (كجم): 42

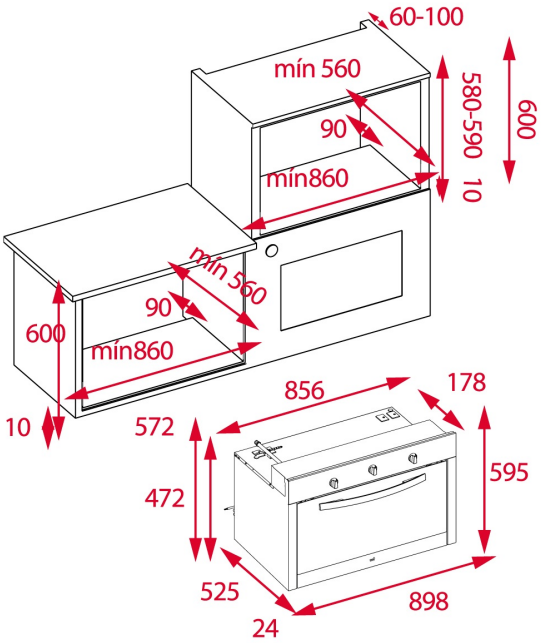

المواصفات التقنية

Energy Efficiency Class: B
Power rate (V): 220-240
Frequency (Hz): 50/60
Maximum Nominal Power (W): 2.125

لون

41596123 فولاذ مقاوم للصدأ