HSF 930 G

فرن متعدد الوظائف مع تقنية التنظيف بالماء HydroClean مقاس 90 سم

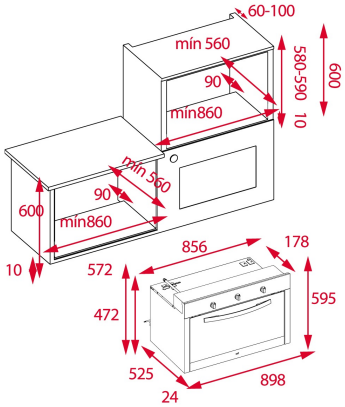

المرجع

REF: 41596124 EAN: 8421152155271

ميزات

فرن غاز متعدد الوظائف مع شواية غاز
وظائف للطهي 4
فئة كفاءة الطاقة B
السعة، الإجمالي/ الصافي: 44/41 لتر
مؤقت بمقبض أسود مع مبرمج إيقاف
باب زجاجي مزدوج
باب داخلي زجاجي بالكامل
مجرى من الكروم مستويات 5
للطهي
إشعال فرن الغاز ذاتيا
مزود بصينية عميقة وشبكة طهي
خاصية التهوية العرضية
تصنيف الغاز: غاز البترول المسال
(البيوتان/ البروبان)
فوهات للغاز الطبيعي

الأبعاد

ارتفاع المنتج (مم): 595
عرض المنتج (مم): 898
عمق المنتج (مم): 525
طول المنتج (مم):
الوزن الصافي (كجم): 49

المواصفات التقنية

Energy Efficiency Class: B
Power rate (V): 220-240
Frequency (Hz): 50/60
Maximum Nominal Power (W): 125

لون

41596124 فولاذ مقاوم للصدأ

111110000 أسود