TEKA

DSJ 980

شفاط مع يكور لفقايكو 90

LED

LED

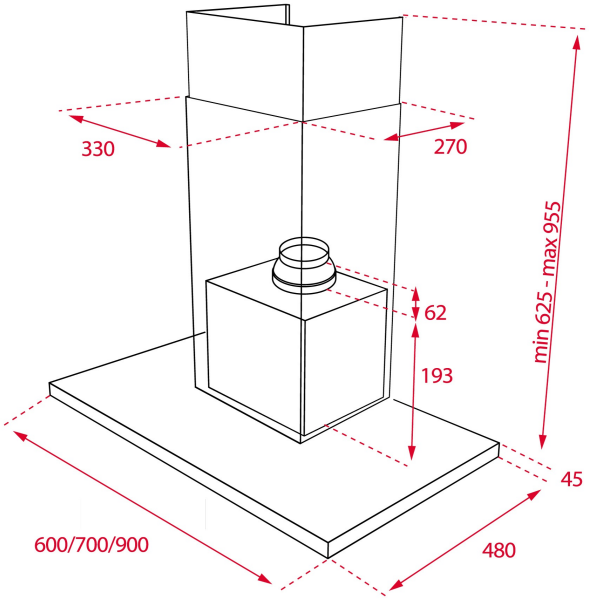

المرجع

REF: 40484821 EAN: 8421152157329

ميزات

شفاط أفقي مزخرف
تحكم إلكتروني بشاشة عرض
4 سرعات
سعة العادم عند المخرج الحر (م3/ساعة): 638
سعة العادم عند السرعة القصوى (م3/ساعة): 614
سعة العادم عند السرعة الدنيا (م3/ساعة): 268
مستوى الصوت عند السرعة القصوى (ديسيبل): 66
مستوى الصوت عند السرعة الدنيا (ديسيبل): 48
مصباح ليد واحد
3 فلاتر من الألومنيوم
ضوء تشغيل تجريبي
صمام منع الرجوع متضمن
تخفيض المخرج متضمن
طقم إعادة تدوير اختياري مع تركيب غطاء الأنبوب: D1CTP
فلتر فحم اختياري: D1C

الأبعاد

ارتفاع المنتج (مم): 670-1000
عرض المنتج (مم): 900
عمق المنتج (مم): 480
طول المنتج (مم):
الوزن الصافي (كجم): 15,33

المواصفات التقنية

Energy Efficiency Class: C
Noise (LwA) Min Speed (dB): 48
Noise (LwA) Max Speed (dB): 66
Noise (LwA) Boost Speed (dB): N/A
Ø Outlet (mm): 150

لون

40484821 فولاذ مقاوم للصدأ