Classic 1B 1D
حوض من الفولاذ المقاوم للصدأ، وعاء واحد، مصفاة واحدة

المرجع

REF: 10119013 EAN: 8421152019283

ميزات

حوض من الفولاذ المقاوم للصدأ، وعاء واحد، مصفاة واحدة
- السطح الخارجي: لامع
- تركيب فوق السطح، مصفاة قابل للتركيب في اتجاهين
- قاعدة مقاس 50 سم
- السمك: 0.8 مم
- التعبئة والتغليف: صندوق كرتوني يحتوي على حوض واحد
- الحجم: 0.1 م-3 الوزن: 4 كجم (5.4 كجم)

الأبعاد

ارتفاع المنتج (مم):
عرض المنتج (مم): 500
عمق المنتج (مم): 190
طول المنتج (مم): 860
الوزن الصافي (كجم): 4,06

Hygiene

Lifetime warranty

لون

10119013 فولاذ مقاوم للصدأ
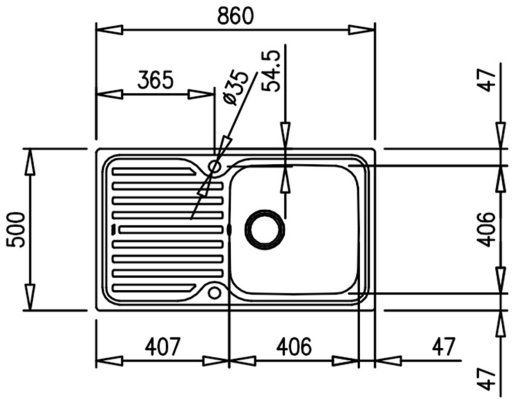
10119056 فولاذ مقاوم للصدأ