Classic 2½B
حوض مصنوع من الفولاذ المقاوم للصدأ، مكون من وعاءين ووعاء

المرجع

REF: 10119080 EAN: 8421152031407

ميزات

حوض مصنوع من الفولاذ المقاوم للصدأ، مكون من وعاءين ووعاء إضافي
- التشطيب: لامع
- تركيب فوق السطح
- وحدة أساس 100 سم
- السمك: 0.8 مم
- التعبئة: صندوق كرتون فردي
- الحجم: 0.1 م3 – الوزن: 8.2 كجم

الأبعاد

ارتفاع المنتج (مم):
عرض المنتج (مم): 500
عمق المنتج (مم): 190
طول المنتج (مم): 1000
الوزن الصافي (كجم): 6,22

Hygiene

Lifetime warranty

لون
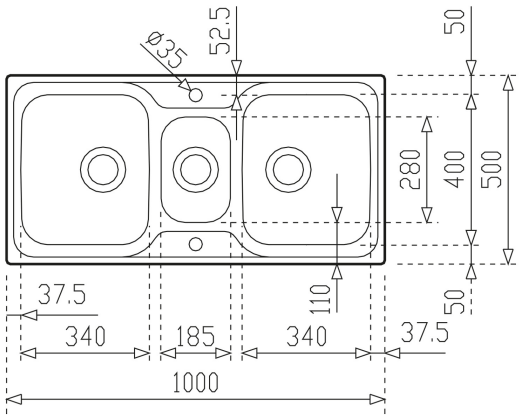
10119080 فولاذ مقاوم للصدأ