MLC 8440 BK

ميكروويف مدمج مدمج إصدار أوربان كولورز + شواية بقياس 45 وظائف طهي 3

Defrost By Time | Defrost By Weight | 44L

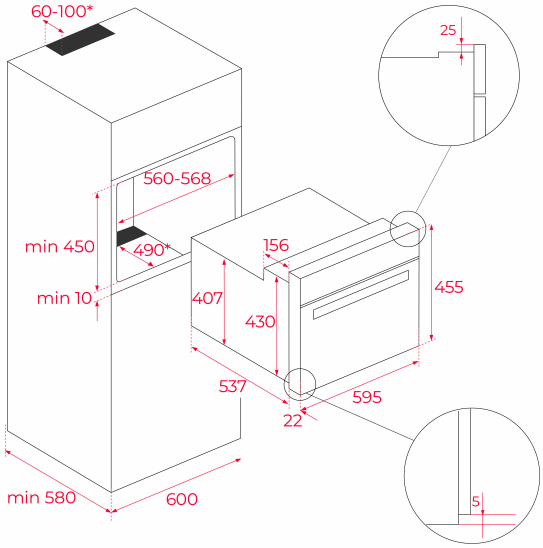

المرجع

REF: 111160003 EAN: 8434778007657

ميزات

إصدار أوربان كولورز
ميكروويف + شواية
وظائف طهي 3
مستويات طاقة + طاقة ميكروويف 1000 واط 5
شواية 1400 واط 1
إزالة الجليد حسب الوقت والوزن
شاشة تحكم باللمس مع مقابض
مؤقت إلكتروني (وظيفة التأخير/البدء)
دعامات كوبات طهي 5
باب زجاجي مزدوج قابل للإزالة
نظام أمان بفصل تلقائي
شبكة معززة
السعة (إجمالي/صافي): 45 / 44 لتر

الأبعاد

ارتفاع المنتج (مم): 455
عرض المنتج (مم): 595
عمق المنتج (مم): 559
طول المنتج (مم):
الوزن الصافي (كجم): 28,4

المواصفات التقنية

MWO Power (W): 1000
Frequency (Hz): 50
Maximum Nominal Power (W): 3200
Grill (W): 1400

لون

111160003 زجاج أسود