Zenit RS15 1C 1E 86

حوض من الفولاذ المقاوم للصدأ بيور لاين

200mm Hygiene Lifetime warranty+SilentSmart R15

المرجع

REF: 115100003 EAN: 8434778004601

ميزات

حوض من الفولاذ المقاوم للصدأ بيور لاين
• وعاء بيضاوي واحد، ومصفاة واحدة،
ومقبض أيمن
السطح الخارجي: لامع
• تركيب أعلى الطاولة
• سهلة التنظيف R15 زوايا نصف قطرها
• غطاء جمالي مربع الشكل
• تقنية "سايلنت سمارت"، بضوضاء أقل 50%
• قاعدة مقاس 50مم
• السمك: 0.7مم
• التعبئة والتغليف: صندوق كرتوني يحتوي على حوض واحد
• الحجم: 0.1 م-3 الوزن: 6كجم (

الأبعاد

ارتفاع المنتج (مم):
عرض المنتج (مم): 520
عمق المنتج (مم): 200
طول المنتج (مم): 860
الوزن الصافي (كجم): 5,51

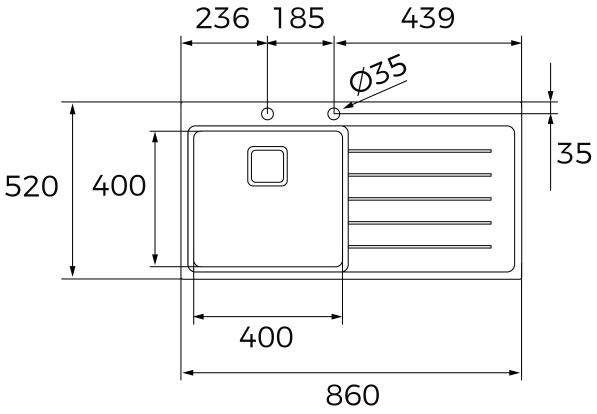

لون

115100003 فولاذ مقاوم للصدأ