Zenit RS15 1C 1E 86

حوض من الفولاذ المقاوم للصدأ بيور لاين



200mm | Hygiene | Lifetime warranty+SilentSmart | R15

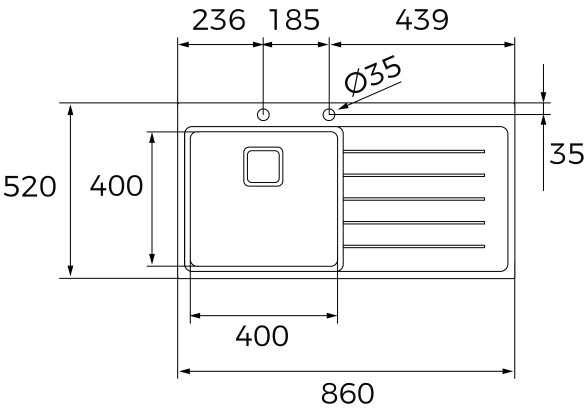

المرجع

REF: 115100003 **EAN:** 8434778004601

ميزات

حوض من الفولاذ المقاوم للصدأ بيور لاين
- وعاء بيضاوي واحد، ومصفاة واحدة،
ومقبض أيمن
السطح الخارجي: لامع
- تركيب أعلى الطاولة
- سهلة التنظيف R15 زوايا نصف قطرها
- غطاء جمالي مربع الشكل
- تقنية "سايلنت سمارت"، بضوضاء أقل 50%
- قاعدة مقاس 50 سم
- السمك: 1.0 مم
- التعبئة والتغليف: صندوق كرتوني يحتوي على حوض واحد
- الحجم: 0.1 م3- الوزن: 6.6 كجم)

الأبعاد

ارتفاع المنتج (مم):
عرض المنتج (مم): 520
عمق المنتج (مم): 200
طول المنتج (مم): 860
الوزن الصافي (كجم): 5,51

لون

115100003 فولاذ مقاوم للصدأ