FlexLinea RS15 71.40

حوض بيور لاين مصنوع من الفولاذ المقاوم للصدأ، حوض واحد

المرجع

REF: 115000011 EAN: 8434778004373

ميزات

حوض بيور لاين مصنوع من الفولاذ المقاوم للصدأ، حوض واحد
التشطيب: لامع
مدمج/ علوي، تركيب سفلي فيحز
بزوايا سهلة التنظيف نصف قطرها 15 مم
غطاء إس كيو للزينة
سايلنت مارت، تخفض الضوضاء بنسبة 50%
وحدة قاعدة 80 مم
السمك: 0.7 مم
التعبئة: صندوق كرتون فردي
الحجم: 0.1 م3 – الوزن: 3 كجم (7.3 كجم)

200mm Hygiene Lifetime warranty+SilentSmart R15

الأبعاد

ارتفاع المنتج (مم):
عرض المنتج (مم): 440
عمق المنتج (مم): 200
طول المنتج (مم): 750
الوزن الصافي (كجم): 5,26

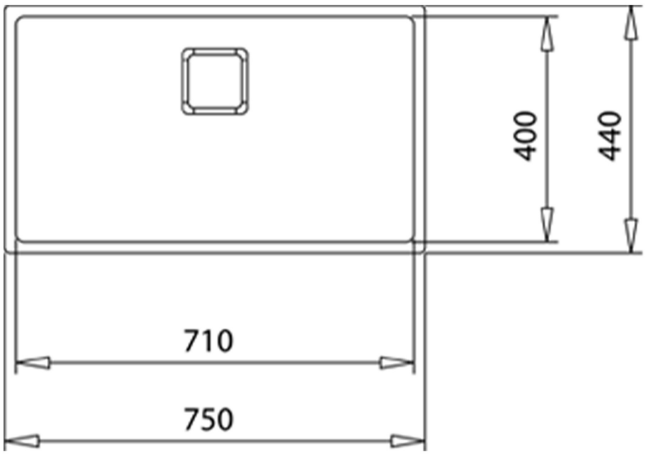

لون

115000011 فولاذ مقاوم للصدأ

115000054 فولاذ مقاوم للصدأ