HSB 635 SS

فرن متعدد الوظائف مع تقنية التنظيف بالماء HydroClean مقاس 60 سم

70L

Plus Extension Telescopic Guide

HydroClean

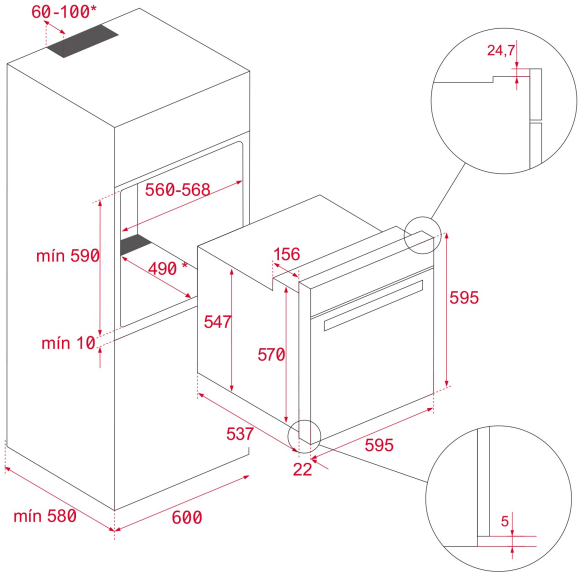

المرجع

REF: 111010000 EAN: 8434778000504

ميزات

فرن متعدد الوظائف
وظائف للطهي 8
فرن بالطهي
نظام الهايدرو كلين الذاتي
مقابض تحكم آلية
مؤقت إلكتروني
دعامات الكروم 5 مستويات
للطهي
أدلة تلسكوبي منزلق
زالةباب زجاجي مزدوج قابل ل
التسخين المسبق اليدوي السريع
صينية عميقة مانعة لالنقالب
السعة (االإجمالي/الصافي:) 71 70 لتر

الأبعاد

ارتفاع المنتج (مم): 595
عرض المنتج (مم): 595
عمق المنتج (مم): 537+22
طول المنتج (مم):
الوزن الصافي (كجم): 27

المواصفات التقنية

Energy Efficiency Class: A+
Power rate (V): 220-240
Frequency (Hz): 50/60
Maximum Nominal Power (W): 2615

لون

111010000 فولاذ مقاوم للصدأ