CI3 342 NF

ثلاجة مدمجة مع تحكم إلكتروني مقاس 178 سم

Motor inverter

Fresh Box

LED

Zero Box

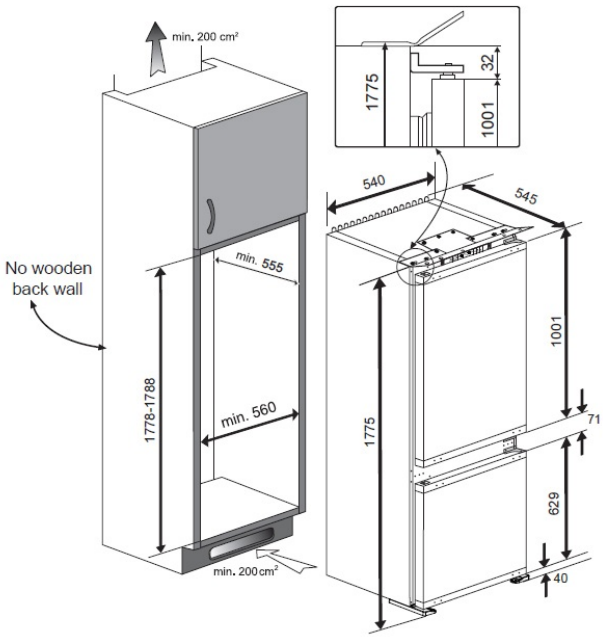

المرجع

REF: 40634007 EAN: 8421152160794

ميزات

ثلاجة كومبي مدمجة
إزالة الجليد تلقائيًا
التحكم الإلكتروني
ترموستات قابلة للتعديل
مؤشر درجة الحرارة الرقمي
مؤشرات تشير إلى التشغيل والتجميد السريع
نظام مضاد للبكتيريا على مطاط الباب
تجميد سريع
درج تخزين صفري
صواني زجاجية قابلة لضبط الارتفاع
رف زجاجات من الكروم لأربع زجاجات
إنذار درجة الحرارة بصري وصوتي
نظام دمج الباب المنزلق
أبواب قابلة للعكس

الأبعاد

ارتفاع المنتج (مم): 1776
عرض المنتج (مم): 540
عمق المنتج (مم): 545
طول المنتج (مم):
الوزن الصافي (كجم): 60

المواصفات التقنية

Energy efficiency class (UE 2019/2016): A+
Climate Class: SN/T
Energy Consumption (Kw/day): 0,827
Annual Consumption (kWh/year): 302
Freezing Capacity: 4
Noise Level (dBA): 39
Power rate (V): 220-240
Frequency (Hz): 50

لون