CP 150 GS (frontless)
جهاز تسخين الأطباق مع ترموستات قابل للتعديل ونظام دفع وسحب

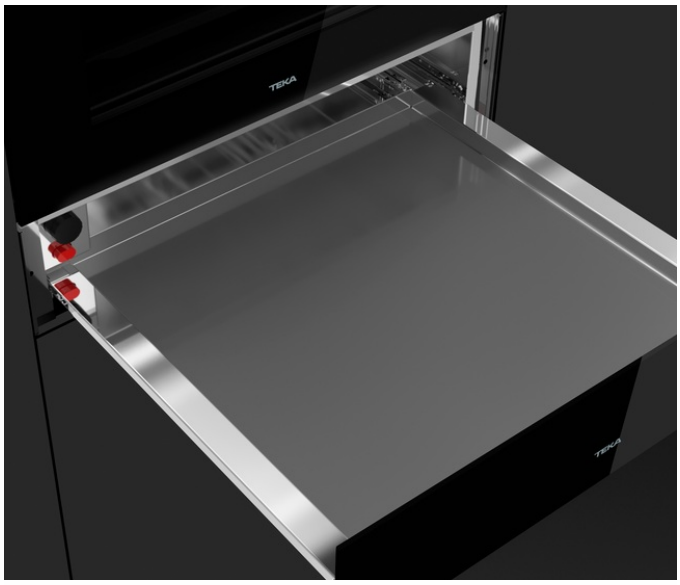

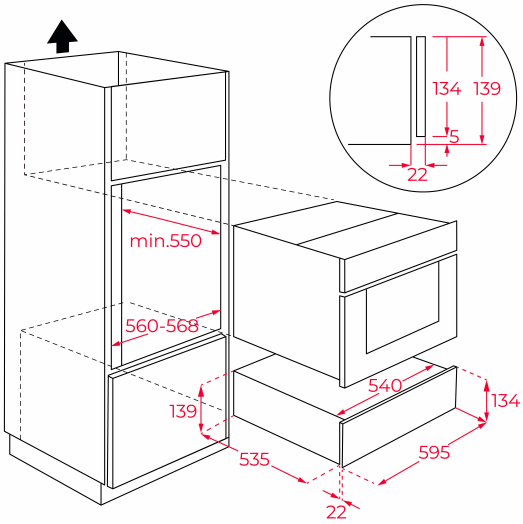

المرجع

REF: 111600003 EAN: 8434778008906

ميزات

سخان الأطباق
نطاق درجة الحرارة: 30 :80-8
إعدادات للأطباق 6
نظام فتح بالدفع والسحب
قاعدة مانعة للانزلاق
باب أمامي بارد
ترموستات أمان
زجاج أمامي اختياري:
111890002 - زجاج أسود
111890006 - زجاج بني لندني
111890004 - زجاج رمادي حجري
111890005 - زجاج رمادي بخاري
111890003 - زجاج أبيض
111890008 - زجاج فانيليا
111890009 - زجاج أنترازيت
111890007 - زجاج انعكاسي

الأبعاد

ارتفاع المنتج (مم): 140
عرض المنتج (مم): 595
عمق المنتج (مم): 557
طول المنتج (مم):
الوزن الصافي (كجم): 18

المواصفات التقنية

Energy Efficiency Class: -
Power rate (V): -
Frequency (Hz): 50-60
Maximum Nominal Power (W): 420

لون