GZC 64300 BK

موقد غاز على سطح زجاجي مزود بوظيفة إكزاكت فليم، 60 سم، غاز البوتان

Auto ignition | Autolock | ExactFlame | Easy Installation

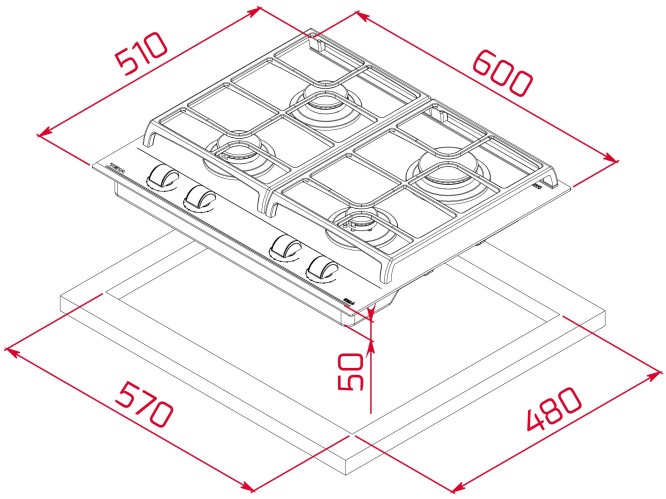

المرجع

REF: 112570033 EAN: 8434778006254

ميزات

إصدار أوربان كولورز
غاز على زجاج بوظيفة إكزاكت فليم وواجهة مشطوفة
أزرار تحكم أمامية بتصميم مريح
سطح زجاجي سيراميكي
مستويات طاقة مع تحكم دقيق في اللهب 9
شعلات غاز 4
شعلة مزدوجة الحلقة 1 - 4100 وات
شعلة شبه سريعة 1 - 1750 وات
شعلة سريعة 1 - 3000 وات
شعلة مساعدة 1 - 1000 وات
(جهاز أمان بقفل تلقائي (مكبرات حرارية
إشعال تلقائي في كل شعلة، يتم تنشيطه من خلال أزرار التحكم
دعم اختياري للمقلاة
شبكات مقلاة كبيرة من الحديد الزهر
طقم تركيب سهل
نوع الغاز: البوتان

الأبعاد

ارتفاع المنتج (مم): 98
عرض المنتج (مم): 600
عمق المنتج (مم): 510
طول المنتج (مم):
الوزن الصافي (كجم): 11,14

المواصفات التقنية

Power rate (V): 220-240
Frequency (Hz): 50/60
Maximum Nominal Power (W): -

لون

112570033 زجاج أسود

كفاءة الطاقة

Power consumption in standby mode (W): -
Time to reach standby mode (min): -