STONE 80 B-TG 2B 1D AUTO BC
حوض تيجرانيت + حوضان وقناة صرف واحدة

المرجع

REF: 115400009   EAN: 8434778004915

ميزات

حوض تيجرانيت + حوضان وقناة صرف واحدة
- تركيب أسفل السطح وقناة صرف معكوسة
- سطح عالي المقاومة للصدمات والصدمات الحرارية ودرجات الحرارة المرتفعة
- مقاومة ممتازة للأشعة فوق البنفسجية ضد إزالة الألوان
- سطح خالي من البكتريا سهل التنظيف للغاية، ويحتوي على 80% كوارتز
- وحدة قاعدة 80 سم
- السمك: الحوض 10 ملم / السطح 7 ملم
- التعبئة: صندوق كرتون فردي
- (الحجم: 0.2 م3 – الوزن: 25.2 كجم)

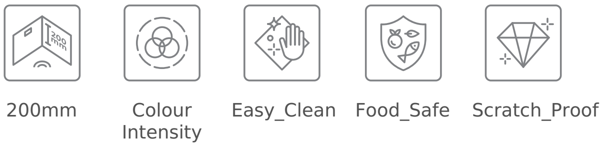

الأبعاد

ارتفاع المنتج (مم):
عرض المنتج (مم): 510
عمق المنتج (مم): 200
طول المنتج (مم): 1160
الوزن الصافي (كجم): 18,5

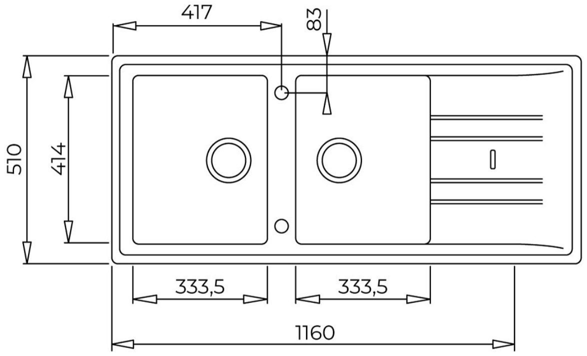

لون

	115400009	كربوني (رمادي داكن مائل للسواد)
	115400008	رمادي معدني