IN-934 CR (1/2'') Eco

Anti-Scale Aerator

Swivel_Spout

Easy_Quick

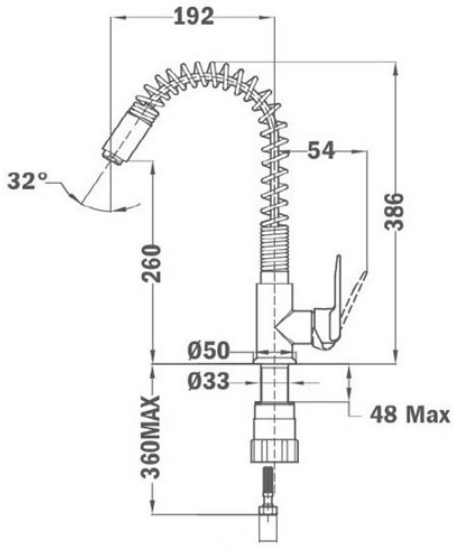

المرجع

REF: 539341200 EAN: 8413509220046

ميزات

حنفية مطبخ احترافية
صنبور دوار ومرن
مُهَوِّئ مضاد للترسبات الكلسية
خرطوشة ٣٥مم
خرطوشة مزودة بأقراص سيراميك عالية المقاومة
تحكم دقيق للغاية في درجة الحرارة
حساسية أعلى في التعامل مع حركات أكثر سلاسة
نظام تثبيت سهل وسريع
أنابيب مدخل مرنة معتمدة بقطر ٣/٨بوصة

الأبعاد

ارتفاع المنتج (مم): 386
(عرض المنتج (مم:
(عمق المنتج (مم:
(طول المنتج (مم:
الوزن الصافي (كجم): 2,08

لون

كروم	539341200
أسود	53934120N