TBC 64000 XFL

موقد طهي فيترو سيراميك مقاس 60 سم

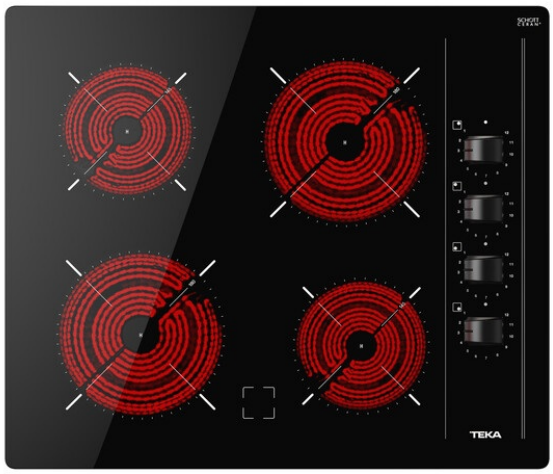

Autolock

Easy Installation

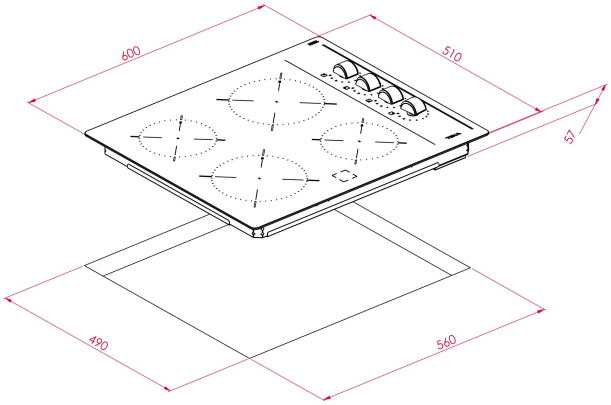

المرجع

REF: 112550009 EAN: 8434778014501

ميزات

موقد طهي فيترو سيراميك مقاس 60 سم
مقبض باللون الأسود بتصميم مريح
مناطق للطه 4:
شعلة عالية 180 مم 2
شعلة عالية 145 مم 2
التركيب السهل بنقرة سريعة
الحد الأقصى للطاقة التشغيلية 6000 وات

الأبعاد

ارتفاع المنتج (مم): 57
عرض المنتج (مم): 600
عمق المنتج (مم): 510
طول المنتج (مم):
الوزن الصافي (كجم): 7,6

المواصفات التقنية

Power rate (V): 220-240
Frequency (Hz): 50/60
Maximum Nominal Power (W): -

لون

112550009 زجاج أسود

كفاءة الطاقة

Power consumption in standby mode (W): -
Time to reach standby mode (min): -