TBC 32000 XFL

موقد طهي فيتروسيراميك مقاس 30 سم

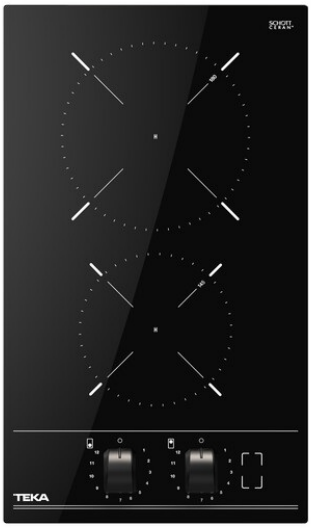

المرجع

REF: 112550008 EAN: 8434778014495

ميزات

موقد طهي فيتروسيراميك مقاس 30 سم
منطقتا طهي
مفاتيح تحكم سوداء
شعلة عالية بقطر 180 مم
شعلة عالية بقطر 145 مم
سطح زجاجي سيراميك
نظام أمان القفل التلقائي
مؤشر الحرارة المتبقية
سهل التركيب
الحد الأقصى للطاقة التشغيلية 3000 وات

Autolock

Easy Installation

الأبعاد

ارتفاع المنتج (مم): 63
عرض المنتج (مم): 300
عمق المنتج (مم): 510
طول المنتج (مم):
الوزن الصافي (كجم): 4,26

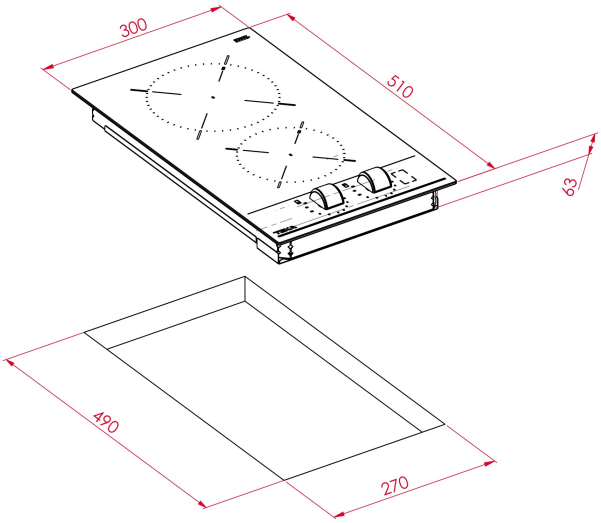

المواصفات التقنية

Power rate (V): 220-240
Frequency (Hz): 50/60
Maximum Nominal Power (W): -

لون

112550008 زجاج أسود

كفاءة الطاقة

Power consumption in standby mode (W): -
Time to reach standby mode (min): -