ICO 915 Titanium

تصميم عصري أنيق





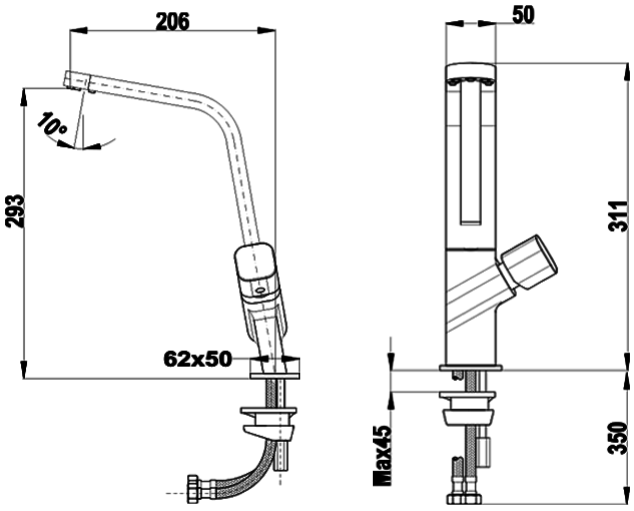

المرجع

REF: 116030031 **EAN:** 8434778009231

ميزات

تصميم عصري أنيق
- صنبور دوار
- مصفاةمضادةللتكلسمدمجةفيالصنبور
- أنابيب سحب مرنة مقاس 8/3 ـ 2/1 بوصة
- مقاومة عالية (طبقة رقيقة من الذهب بتقنية PVD)

الأبعاد

ارتفاع المنتج (مم): 311
عرض المنتج (مم):
عمق المنتج (مم):
طول المنتج (مم):
الوزن الصافي (كجم): 1,92

لون

	116030031	تيتانيوم
	116030032	نحاس
	116030009	كروم