Starbright 80 E-XN 2B 1D

حوض مصنوع من الفولاذ المقاوم للصدأ، مكون من وعاءين وقناة صرف

Lifetime warranty

المرجع

REF: 115180002 EAN: 8434778015584

ميزات

حوض مصنوع من الفولاذ المقاوم للصدأ، مكون من وعاءين وقناة صرف واحدة

- التشطيب: مطفي
- تركيب فوق السطح، قناة صرف معكوسة
- وحدة أساس 80 مم
- السمك: 0.6 مم
- التعبئة: صندوق كرتون فردي
- الحجم: 0.1 م3 – الوزن: 3.5 كجم (6.1 كجم)

الأبعاد

ارتفاع المنتج (مم):
عرض المنتج (مم): 500
عمق المنتج (مم):
طول المنتج (مم): 1160
الوزن الصافي (كجم): 3,98

لون
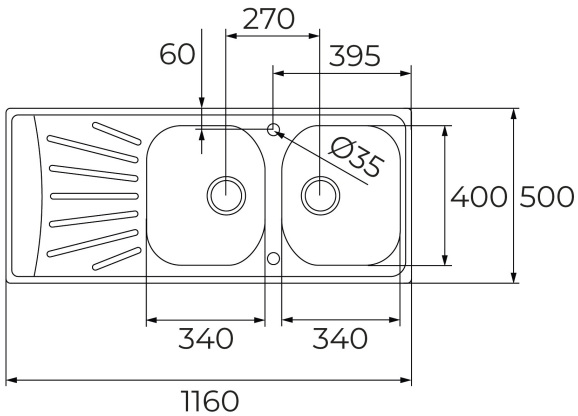
115180002 كروم مطفي