Starbright 45 E-XN 1B
حوض من الفولاذ المقاوم للصدأ بوعاء واحد

Lifetime warranty

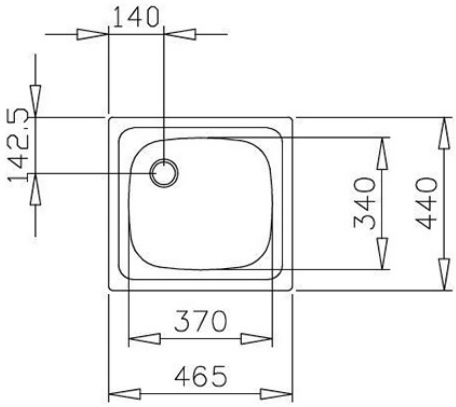

المرجع

REF: 115020011 EAN: 8434778015904

ميزات

حوض من الفولاذ المقاوم للصدأ بوعاء واحد
- السطح الخارجي: مطفي
- تركيب فوق السطح
- قاعدة مقاس 45 سم
- السمك: 0.6 مم
- التعبئة والتغليف: صندوق كرتوني يحتوي على حوض واحد
- الحجم: 0.1 م-3 الوزن: 2.4 كجم)

الأبعاد

ارتفاع المنتج (مم):
عرض المنتج (مم): 440
عمق المنتج (مم): 155
طول المنتج (مم): 465
الوزن الصافي (كجم): 1,74

لون

115020011	كروم مطفي
115020012	كروم مطفي