Universe 80 T-XP 2B 1D

حوض مصنوع من الفولاذ المقاوم للصدأ، مكون من حوضين وقناة صرف واحدة

المرجع

REF: 115170001 EAN: 8434778015133

ميزات

حوض مصنوع من الفولاذ المقاوم للصدأ، مكون من حوضين وقناة صرف واحدة

- التشطيب: لامع
- تركيب مدمج، قناة صرف معكوسة
- وحدة أساس 80 سم
- السمك: 0.7 مم
- التعبئة: صندوق كرتون فردي
- الحجم: 0.1 م3 – الوزن: 6.7 كجم

الأبعاد

ارتفاع المنتج (مم):
عرض المنتج (مم): 500
عمق المنتج (مم): 170
طول المنتج (مم): 1160
الوزن الصافي (كجم): 4,62

Hygiene

Lifetime warranty

لون
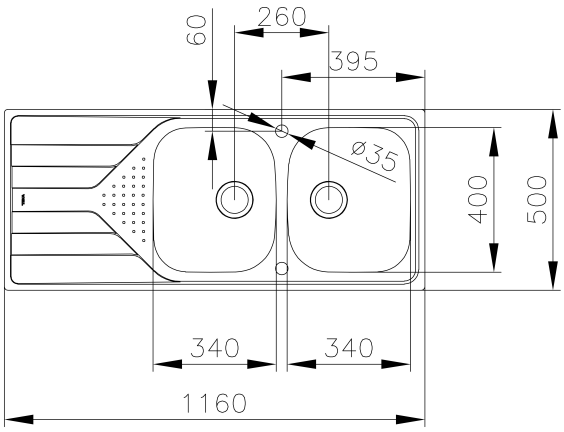
115170001 فولاذ مقاوم للصدأ