HLB 8416 (AirfryMaestro)

فرن بنظام سراوند تيمب متعدد الوظائف مع وظيفة أيرفراي الخاصة

70L | Plus Extension Telescopic Guide | HydroClean | SoftClose | SurroundTemp

المرجع

REF: 111000045 EAN: 8434778017427

ميزات

فرن أيرفراي
إصدار أوربان كولورز
فرن بنظام سراوند تيمب متعدد الوظائف
9 وظائف طهي
صندوق أيرفراي خاص للطهي بدون زيت
نظام هيدروكلين التلقائي
شاشة تحكم باللمس مع مقابض
(مؤقت إلكتروني (وظيفة التأخير/البدء
دعامات مرنة للكوبات طهي 5
باب زجاجي ثلاثي قابل للإزالة
نظام سوفت كلوز
قفل أمان للأطفال
تسخين مسبق سريع يدويًا
صينية عميقة مضادة للانقلاب
السعة (إجمالي/صافي): 71 / 70 لترًا

الأبعاد

ارتفاع المنتج (مم): 595
عرض المنتج (مم): 595
عمق المنتج (مم): 537+22
(طول المنتج (مم:
الوزن الصافي (كجم): 28

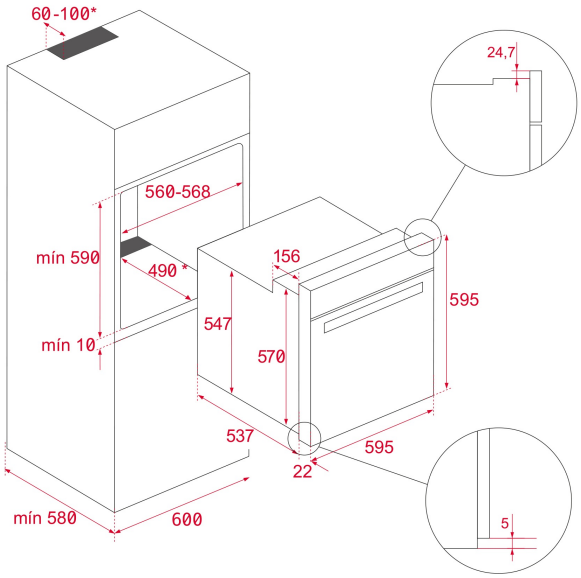

المواصفات التقنية

Energy Efficiency Class: A+
Power rate (V): 220-240
Frequency (Hz): 50/60
Maximum Nominal Power (W): 3215

لون

111000045	زجاج أسود
111000048	زجاج أسود