D 97050 TTC

شفاط عمودي بتصميم جذاب





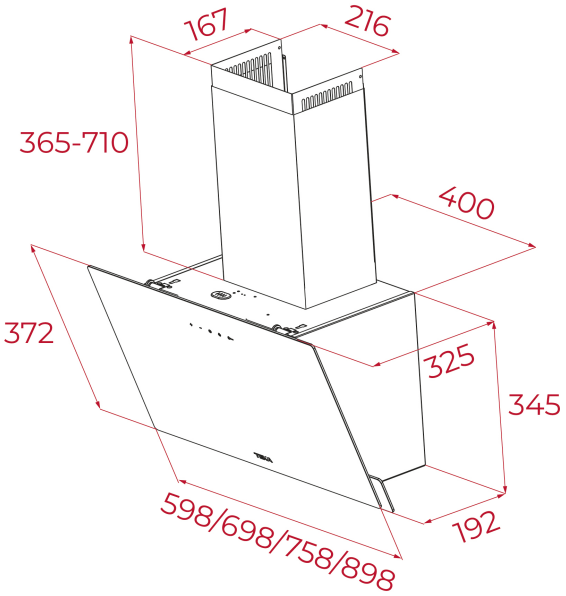

المرجع

REF: 112950012 **EAN:** 8434778011715

ميزات

إصدار أوربان كولورز
شفاط عمودي بتصميم جذاب
تحكم باللمس
نظام استخالص العوادم والتنقية
سرعات + مكثف /
سعة مخرج العادم الحر(متر
مكعب/ ساعة704:)
سعة سرعة المكثف للعادم (متر
مكعب/ساعة40€:)
سعة الحد االقصى لسرعة العادم
(متر مكعب /ساعة485:)
سعة الحد االدنى لسرعة العادم
متر مكعب/ ساعة :) 2€0)
مستوى صوت سرعة المكثف
ديسيبل:) 71)
الحد االقصى لسرعة مستوى
الصوت (ديسيبل4€:)
الحد االدنى لسرعة مستوى
الصوت (ديسيبل) 1€:
عدد 2 مصباح ليد
مرشح ألومنيوم 1
مؤقت تأخير إليقاف
مؤشر درجة تشبع الفلتر
تشغيل الضوء التجريبي
مدرج صمام مانع للرجوع
تخفيض المخرج
مجموعة إعادة التدوير االختيارية
مع تركيب غطاء االنبوب

الأبعاد

ارتفاع المنتج (مم): 690-1035
عرض المنتج (مم): 898
عمق المنتج (مم): 325
طول المنتج (مم):
الوزن الصافي (كجم): 12,1

المواصفات التقنية

Energy Efficiency Class: A
Noise (LwA) Min Speed (dB): 54
Noise (LwA) Max Speed (dB): 64
Noise (LwA) Boost Speed (dB): 71
Ø Outlet (mm): 150

لون

112950012 أسود