IZS 97630 MST BK

موقد حثي مرن مقاس 91 سم مع وظيفة الطهي بالمنزلق

المرجع

REF: 112500034 EAN: 8434778012057

ميزات

إصدار أوربان كولورز
سلسلة ماستر سنس
موقد الحث المرن الحراري
وظيفة الطهي المنزلق
لحرارة: الحفظ، السلق، الشواء، القلي في المقلاة، القلي العميق، الغليان السريع، الطهي على نار هادئة، الذوبان والحفاظ على الدفء
شريط التحكم مالتي سلايدر
5 مناطق طهي
منطقة واحدة بقطر 320/180 مم
منطقتان بقطر 228 × 200 مم
منطقة واحدة بقطر 215 مم
منطقة واحدة بقطر 150 مم
سطح زجاجي سيراميكي
نظام أمان بقفل تلقائي
مؤقت طهي
طاقة إضافية
قفل للأطفال
مؤشر الحرارة المتبقية
إدارة الطاقة
طقم التثبيت السهل
أقصى طاقة اسمية 10.800 وات
اختياري: صفيحة شواء
اختياري: تيبانياكي

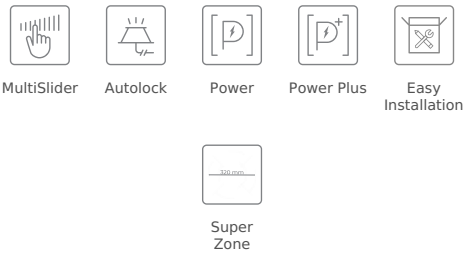

الأبعاد

ارتفاع المنتج (مم): 53
عرض المنتج (مم): 900
عمق المنتج (مم): 510
طول المنتج (مم):
الوزن الصافي (كجم): 15,18

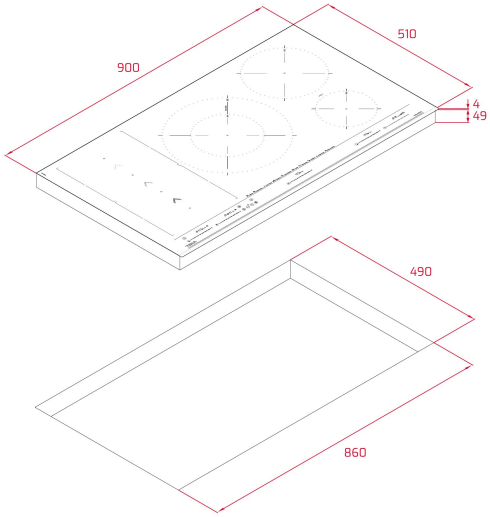

المواصفات التقنية

Power rate (V): 220-240
Frequency (Hz): 50/60
Maximum Nominal Power (W): TBC

لون

112500034 زجاج أسود

كفاءة الطاقة

Power consumption in standby mode (W): 0.4
Time to reach standby mode (min): 1