GZC 32309

غاز معياري على موقد زجاجي من مجموعة فاريو برو مع شعلتان

Auto ignition

Autolock

ExactFlame

Easy Installation

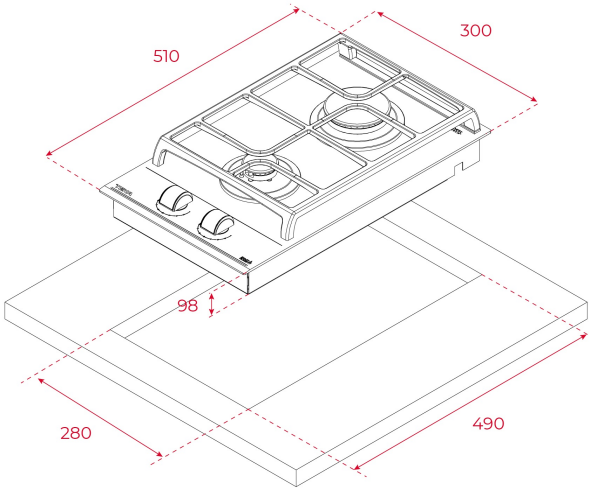

المرجع

REF: 112570180 EAN: 8434778019216

ميزات

إصدار أوربان كولورز
سلسلة فاريو برو
موقد غاز زجاجي معياري
إكزاكت فليم
أزرار تحكم أمامية بتصميم مريح
منطقتان للطهي
موقد شبه سريع واحد 1.7 كيلو وات
موقد مساعد واحد 1 كيلو وات
سطح زجاجي سيراميكي
إشعال تلقائي
نظام أمان بقفل تلقائي
شبكات من الحديد الزهر
طقم تركيب سهل
أقصى طاقة اسمية 2.750 كيلو وات
مقابض فضية متوفرة

الأبعاد

ارتفاع المنتج (مم): 55
عرض المنتج (مم): 300
عمق المنتج (مم): 510
طول المنتج (مم):
الوزن الصافي (كجم): 6,25

المواصفات التقنية

Power rate (V): 220-240
Frequency (Hz): 50/60
Maximum Nominal Power (W): -

لون

112570180 أسود

كفاءة الطاقة

Power consumption in standby mode (W): -
Time to reach standby mode (min): -