HLB 8300

فرن متعدد الوظائف بتصنيف ممتاز مع 6 وظائف طهي ونظام التنظيف هايدرو كلين برو





70L | Plus Extension Telescopic Guide | HydroClean

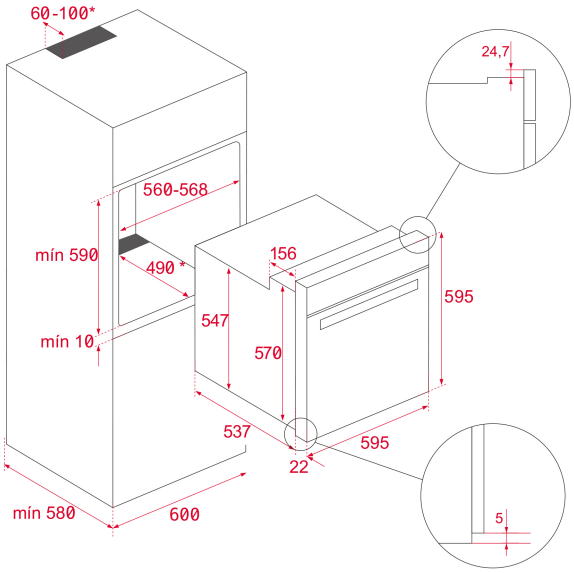

المرجع

REF: 111000053 **EAN:** 8434778019674

ميزات

فرن متعدد الوظائف
مزود بعدد € وظائف للطهي
مزود بنظام التنظيف هايدرو كلين برو
قدرة استهالك أقل A+: فئة كفاءة الطاقة
بنسبة تصل إلى 20%
السعة، اإلجمالي/ الصافي: 70/71 لتر
LED لوحة تحكم تعمل باللمس مع شاشة
التسخين المسبق السريع
وظائف فك التجميد ووظيفة توفير
الطاقة الصديقة للبيئة
خاصية قفل أألمان لألطفال
باب زجاجي مزدوج قابل لإلزالة
باب داخلي زجاجي كامل
مجرى تلسكوبي إضافي قابل للتمديد
ومنزلق
تهوية ديناميكية
صينية طهي متعددة االستخدامات
وصينية من أاللومنيوم المصبوب، اختياري
صينية عميقة مانعة لالنقالب وشبكة
طهي

الأبعاد

ارتفاع المنتج (مم): 595
عرض المنتج (مم): 595
عمق المنتج (مم): 22+537
طول المنتج (مم):
الوزن الصافي (كجم): 27

المواصفات التقنية

Energy Efficiency Class: A+
Power rate (V): 220/240
Frequency (Hz): 50/60
Maximum Nominal Power (W): 2593

لون

111000053 زجاج أسود