Brooklyn 50 M-XP 1B

إصدارات جديدة من احواض بروكلين



Hygiene

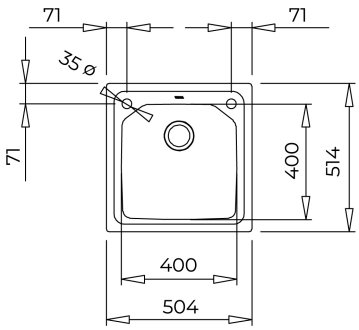

المرجع

REF: 115000057 **EAN:** 8434778019629

ميزات

إصدارات جديدة من احواض بروكلين
- حوض من الفولاذ المقاوم للصدأ بوعاء واحد
- إمكانيات التركيب 2 في 1: علوي أو متساطح
- السطح الخارجي: لامع
- مزودة V سلة نفايات أوتوماتيكية بقطر 3.5 بوصة بتحكم على شكل حرف بسيفون
- تقنية "سايلنت سمارت"، بضوضاء أقل 50%
- قاعدة مقاس 50 سم
- السمك: 1.0 مم
- التعبئة والتغليف: صندوق كرتوني يحتوي على حوض واحد
- الحجم: 0.1 م3- الوزن: 6.6 كجم)

الأبعاد

ارتفاع المنتج (مم):
عرض المنتج (مم): 514
عمق المنتج (مم):
طول المنتج (مم): 504
الوزن الصافي (كجم): 3,64

لون

115000057 فولاذ مقاوم للصدأ