Brooklyn 60 M-XP 1B 1D PLUS

حوض من الفولاذ المقاوم للصدأ، وعاء واحد، مصفاة واحدة

المرجع

REF: 115100023 EAN: 8434778019643

ميزات

إصدارات أحواض بروكلين
إمكانيات التركيب أو مفصلات
- السطح الخارجي: لامع
- سلة نفايات بأوكتاغون بيضاوي وشكل الزر
- الجديدة HelixPRO سلة نفايات
- قاعدة مقاس 60 سم
- السمك: 0 مم
- التعبئة والتغليف: صندوق كرتوني يحتوي على حوض واحد
- الحجم: 0.1 م-3 الوزن: 6.8 كجم

Hygiene

الأبعاد

ارتفاع المنتج (مم):
عرض المنتج (مم): 504
عمق المنتج (مم):
طول المنتج (مم): 984
الوزن الصافي (كجم): 6,1

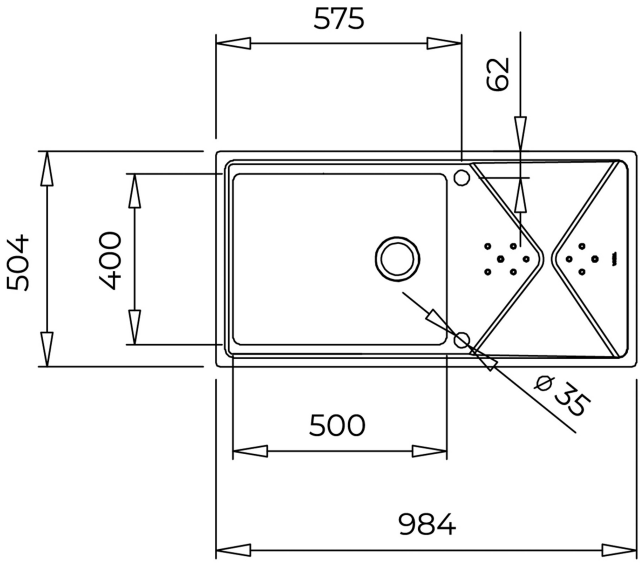

لون

115100023 فولاذ مقاوم للصدأ