Brooklyn 80 M-XP 2B 1D

حوض مصنوع من الفولاذ المقاوم للصدأ، مكون من وعاءين وقناة صرف، معكوس

المرجع

REF: 115160010 EAN: 8434778019667

ميزات

إصدارات أحواض بروكلين

- حوض مصنوع من الفولاذ المقاوم للصدأ، مكون من وعاءين وقناة صرف، معكوس
- التشطيب: لامع
- إمكانيات التركيب: 1 أو 2 في الخلف
- بوصة مع سيفون 3 ½ V-control سلة نفايات مزودة بنظام
- جديدة HelixPRO سلة نفايات
- سايلنت سمارت، يقلل الضوضاء بنسبة %50
- وحدة قاعدة 80 سم
- السمك: 0.8 مم
- التعبئة: صندوق كرتون فردي
- الحجم: 0.2 م3 – الوزن: 8 كجم (7.8 كجم)

Hygiene

الأبعاد

ارتفاع المنتج (مم):
عرض المنتج (مم): 504
عمق المنتج (مم):
طول المنتج (مم): 1164
الوزن الصافي (كجم): 8,2

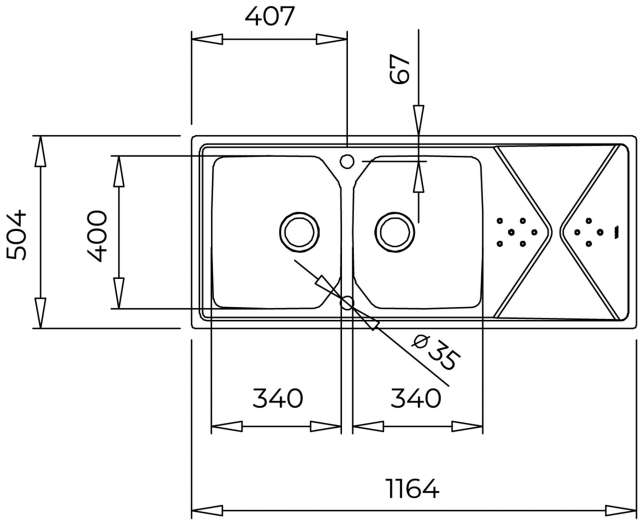

لون

115160010 فولاذ مقاوم للصدأ