DHT 97670 ROS WH

شفاط سقف مدمج بارتفاع 214 مم مزود بوظيفة فريش إير وشفط محيطي



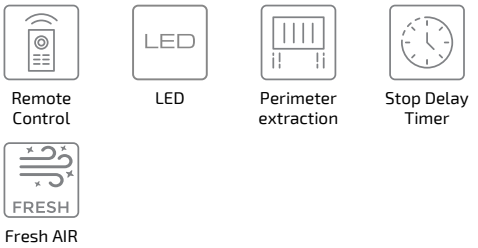

المرجع

REF: 113100004 **EAN:** 8434778019322

ميزات

شفاط السقف
التحكم الإلكتروني
وظيفة الهواء النقي
استخراج الحافة
التحكم عن بعد
محرك ايكو باور بدون فرشاة
سرعات + 2 مكثفة 4
سعة العادم عند المخرج الحر (م3/ساعة): 800
سعة العادم عند السرعة القصوى (م3/ساعة): 808
سعة العادم عند السرعة الدنيا (م3/ساعة): 315
سعة العادم عند السرعة المكثفة (م3/ساعة): 686
مستوى صوت السرعة المكثفة (ديسيبل): 70
مستوى صوت السرعة القصوى (ديسيبل): 67
مستوى صوت السرعة الدنيا (ديسيبل): 50
3 مصابيح LED
تنظيم شدة الضوء
2 فلتر من الألومنيوم
مؤقت تأخير التوقف
مؤشر تشبع الفلتر
ضوء تشغيل تجريبي
تخفيض المخرج اختياري
فلتر فحم اختياري: R1RES

الأبعاد

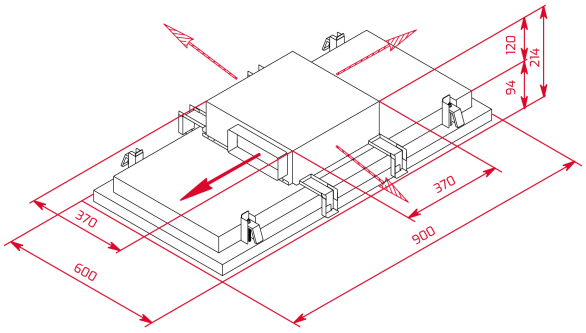

ارتفاع المنتج (مم): 214
عرض المنتج (مم): 900
عمق المنتج (مم): 600
طول المنتج (مم):
الوزن الصافي (كجم): 25

المواصفات التقنية

Energy Efficiency Class: A++
Noise (LwA) Min Speed (dB): 50
Noise (LwA) Max Speed (dB): 67
Noise (LwA) Boost Speed (dB): 74
Ø Outlet (mm): 215x85

لون

أبيض 113100004