Sommelier RVF 20110 GBK

Free standing wine cooler with capacity for 110 bottles



Inverter
Motor inverter

LED
LED

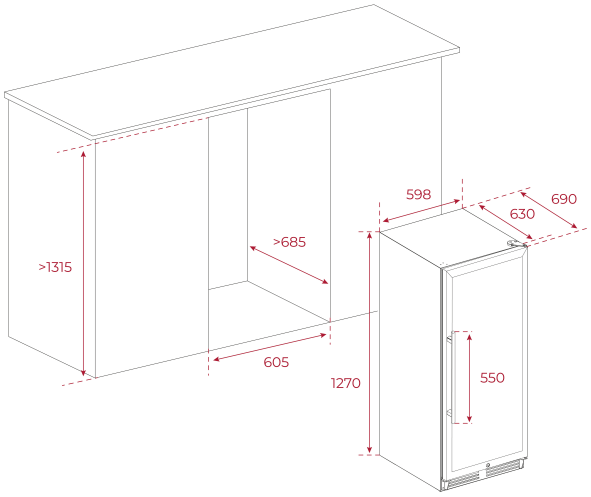

المرجع

REF: 113600007 **EAN:** 8434778021073

ميزات

Free standing Wine Cooler
Inner control display
Electronic adjustable thermostat
Capacity: 110 bottles
Front and back adjustable feet
LED Illumination
Climate class: SN/N/ST
Total capacity (net): 309 litres

الأبعاد

ارتفاع المنتج (مم): 1270
عرض المنتج (مم): 598
عمق المنتج (مم): 690
طول المنتج (مم):
الوزن الصافي (كجم): 70

لون

113600007 زجاج أسود