TK5 1480 WD SLIM WH

غسالة ومجفف غسيل مستقلة مع 15 برنامجاً وسعة غسيل 8 كجم وسعة تجفيف 6 كجم

Quick Cycle

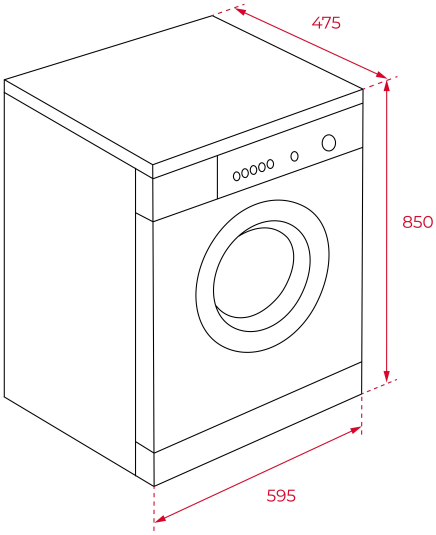

المرجع

REF: 113960009 EAN: 8434778020311

ميزات

غسالة ومجفف قائمة بذاتها
لوحة تحكم إلكترونية مع شاشة
سعة الغسيل: 8 كجم
سعة التجفيف: 6 كجم
برامج الغسيل: 15
برامج التجفيف: 4
برنامج سريع: 15 دقيقة
برنامج وضع توفير الطاقة
برنامج العناية بالصوف
برنامج الملابس الحساسة
برنامج رياضي
برنامج غسيل وتجفيف سريع
وظيفة مؤقت التأخير
مضخة حرارة مكثفة
أقصى سرعة للغسيل: 1400 دورة في الدقيقة
تنظيم تلقائي للمياه
قفل للأطفال
مؤقت التأخير: 1 ساعة 24
باب كوة بعرض 33 سم

الأبعاد

ارتفاع المنتج (مم): 850
عرض المنتج (مم): 595
عمق المنتج (مم): 475
طول المنتج (مم):
الوزن الصافي (كجم): 65

المواصفات التقنية

Energy efficiency class (UE 2019/2016): -
Washing performance Class: -
Spin-drying Efficiency Class: B
Energy Consumption (Kw/day): -
Water consumption (litres/year): -
Noise Level (dBA): + 76 +
Power rate (V): 220-240
Frequency (Hz): 50

لون

113960009 أبيض