GBC 75 INFINITY G1

موقد غاز على سطح زجاجي، 70 سم

تم تصميمه في إيطاليا بواسطة إيتالديزاين جوجيارو

Auto ignition

Autolock

Easy Installation

المرجع

REF: 112570210 EAN: 8434778022612

ميزات

تم تصميمه في إيطاليا بواسطة إيتالديزاين جوجيارو
موقد غاز على زجاج
تشطيب حصري باللون الأسود غير اللامع
لوحة تحكم ميكانيكية أمامية بتصميم مريح
5 مناطق طهي
1 موقد حلقي مزدوج 3150 واط
1 موقد سريع 3080 واط
1 موقد شبه سريع 1750 واط
1 موقد شبه سريع 1140 واط
1 موقد مساعد 1100 واط
سطح زجاجي سيراميكي
إشعال تلقائي
نظام أمان بقفل تلقائي
شبكات من الحديد الزهر
طقم تركيب سهل
أقصى طاقة اسمية 10450 واط
اختياري: حامل مقلاة ووك

الأبعاد

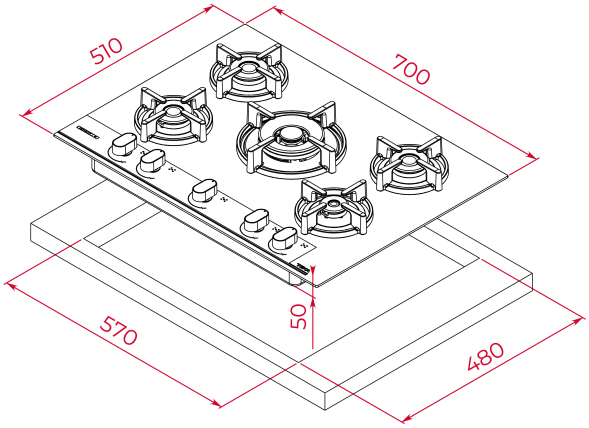

ارتفاع المنتج (مم): 110
عرض المنتج (مم): 700
عمق المنتج (مم): 510
طول المنتج (مم):
الوزن الصافي (كجم): 16

المواصفات التقنية

Power rate (V): 220-240
Frequency (Hz): 50/60
Maximum Nominal Power (W): -

لون

112570210 أسود مطفي

كفاءة الطاقة

Power consumption in standby mode (W): -
Time to reach standby mode (min): -