AFF 87601 MST (MastersenseAir)

موقد حثي كامل المرونة مع غطاء مدمج

MultiSlider | Autolock | Power | Power Plus | Easy Installation

Flex

المرجع

REF: 112730000 EAN: 8434778024982

ميزات

موقد حثي مع غطاء مدمج
تفعيل الغطاء تلقائيًا
ب مباشرة: الحفظ، السلق، الشواء، القلي في المقلاة، القلي العميق، التخسيس، الذوبان
تحكم باللمس متعدد الشرائح
4 مناطق طهي
سطح زجاجي سيراميكي
نظام أمان بقفل تلقائي
مؤقت الطهي
طاقة إضافية
قفل للأطفال
مؤشر الحرارة المتبقية
إدارة الطاقة
طقم التثبيت السهل
أقصى طاقة اسمية: 7200 (تسخين حثي أمامي) 200 (أمامي)
اختياري: تيبانياكي وطبق الشواء
وظيفة الهواء النقي
محرك ايكو باور بدون فرشاة
9 سرعات
مستوى صوت السرعة المكثفة (ديسيبل): 66
مستوى صوت السرعة القصوى (ديسيبل): 65
مستوى صوت السرعة الدنيا (ديسيبل): 43
2 مرشح ألومنيوم بطبقة 17
مؤقت تأخير التوقف
مؤشر تشبع المرشح

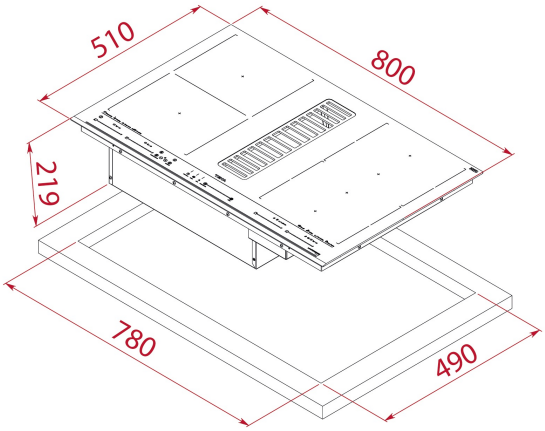

الأبعاد

ارتفاع المنتج (مم): 219
عرض المنتج (مم): 800
عمق المنتج (مم): 510
طول المنتج (مم):
الوزن الصافي (كجم): 25

المواصفات التقنية

Power rate (V): 220-240
Frequency (Hz): 50/60
Maximum Nominal Power (W): 7200 (IH) + 200 (AH)

لون

112730000 أسود

كفاءة الطاقة

Power consumption in standby mode (W): -
Time to reach standby mode (min): -