STEAKMASTER Frameless

فرن حراري متعدد الوظائف مزود بشواية خاصة وشبكة من الحديد الزهر لشرائح اللحم

HydroClean

Pyrolysis

SoftClose

SurroundTemp

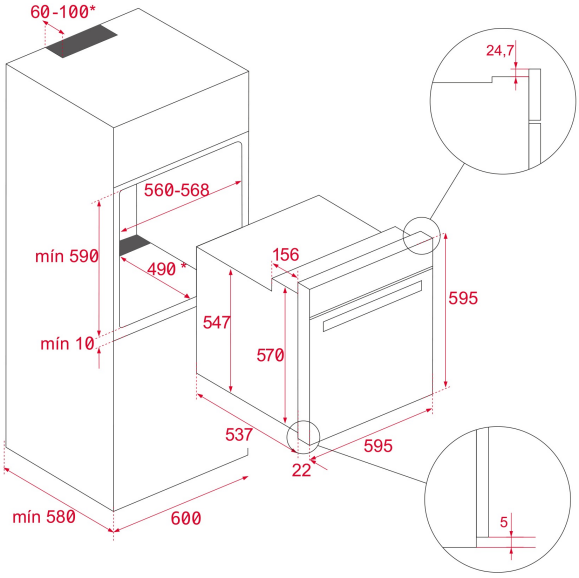

المرجع

REF: 111000055 EAN: 8434778019971

ميزات

فرن ستيك ماستر
فرن بنظام سراوند تيمب متعدد الوظائف
13 وظيفة طهي
شواية ستيك قوية (700)
نظام التنظيف الذاتي بالتحلل الحراري ونظام هيدروكلين التلقائي
شاشة تحكم باللمس مع مقابض
مؤقت إلكتروني (وظيفة التأخير/البدء)
20 برنامجًا تلقائيًا للحوم
دعامات سلكية للطهي 5
أدلة تلسكوبية إضافية
باب زجاجي رباعي قابل للإزالة
نظام سوفت كلوز
نظام أمان فصل تلقائي
قفل أمان للأطفال
تسخين مسبق سريع تلقائي
صينية عميقة مضادة للانقلاب وشبكة مقواة
شبكة حديدية مصبوبة خاصة لشرائح اللحم متضمنة
السعة (إجمالي/صافي): 71 / 63 لتر

الأبعاد

ارتفاع المنتج (مم): 595
عرض المنتج (مم): 595
عمق المنتج (مم): 537+22
طول المنتج (مم):
الوزن الصافي (كجم): 45,8

المواصفات التقنية

Energy Efficiency Class: A
Power rate (V): 220/240
Frequency (Hz): 50/60
Maximum Nominal Power (W): 3518

لون

111000055 زجاج أسود مع إطار من الفولاذ المقاوم للصدأ