ML 8220 BIS L BK

ميكروويف مدمج من إصدار أوربان كولورز مع قاعدة من السيراميك




Defrost By Time


Defrost By Weight


Direct Access Menu



Electronic Door Opening



22L

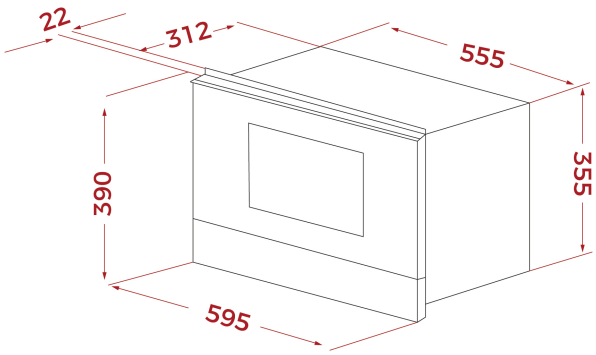

المرجع

REF: 112030014 **EAN:** 8434778026986

ميزات

مجموعة أوربان كولورز
ميكروويف وشواية مزودة قاعدة سيراميك
السعة: 22 لترا
لوحة تحكم زجاجية إلكترونية مع شاشة رقمية
شواية منسدلة، بقدرة 1200 واط
مستويات للطاقة، بقدرة تصل إلى 850 واط 5
تجويف من الفولاذ المقاوم للصدأ
قاعدة سيراميك مع القدرة على التسخين بالتساوي
تهوية جانبية إلزامية
محدد البرنامج والوظائف اإللكترونية
بدء سريع في 30 ثانية
برامج 5(تسخين الطعام)
من قوائم الوصول المباشر 9
طبق تحمير وشبكة شواء معززة

الأبعاد

ارتفاع المنتج (مم): 390
عرض المنتج (مم): 595
عمق المنتج (مم): 334
طول المنتج (مم):
الوزن الصافي (كجم): 23,2

المواصفات التقنية

MWO Power (W): 850
Frequency (Hz): 50
Maximum Nominal Power (W): 2700
Grill (W): 1200

لون

112030014 أسود