MLC 84-G1 BM

إصدار مجموعة إنفينيتي جي ميكروويف وشواية

44L

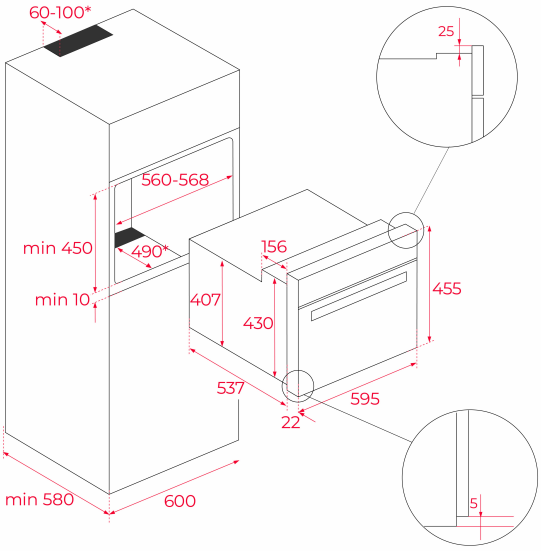

المرجع

REF: 111160027 EAN: 8434778028737

ميزات

مجموعة أوربان كولورز
ميكروويف وشواية
وظائف بالطهي
السعة (الإجمالي/ الصافي:) 44/45 لترا
مستويات للطاقة + قدرة 5
ميكروويف 1000 واط
قدرة الشواية 1400 واط
تسخين الطعام حسب الوقت والوزن
شاشة تحكم تعمل باللمس مع مقابض
مؤقت إلكتروني (وظيفة التأخير والتشغيل)
مستويات 5
دعامات من الكروم للطهي
زالةإباب زجاجي مزدوج قابل ل
نظام أمان للفصل التلقائي
شبكة معززة

الأبعاد

ارتفاع المنتج (مم): 455
عرض المنتج (مم): 595
عمق المنتج (مم): 559
طول المنتج (مم):
الوزن الصافي (كجم): 28,4

المواصفات التقنية

MWO Power (W): 1000
Frequency (Hz): 50
Maximum Nominal Power (W): 3200
Grill (W): -

لون

111160027 أسود مطفي