HMWE FS23 GC BK AirFry
مقلاة هوائية HMWE FS23 GC BK

المرجع

REF: 112240003 EAN: 8434778029284

ميزات

"ميكروويف قائم بذاته مع شواية + قلي هوائي
لوحة تحكم إلكترونية
٥ مستويات طاقة، واط
شواية ٠ واط
قوة التوصيل: ١٦٨٠ واط
السعة الإجمالية: ٢٣ لترا
تجويف من الفولاذ المقاوم للصدأ
مؤقت دقائق: من ٠ إلى ٩٥ دقيقة
إذابة التجميد حسب الوزن والوقت
"وظائف الطهي: ميكروويف، قلي هوائي، شواية، مروحة، وكومبي

Defrost By Time Defrost By Weight

الأبعاد

ارتفاع المنتج (مم): 280
عرض المنتج (مم): 469
عمق المنتج (مم): 415
طول المنتج (مم):
الوزن الصافي (كجم): 14,65

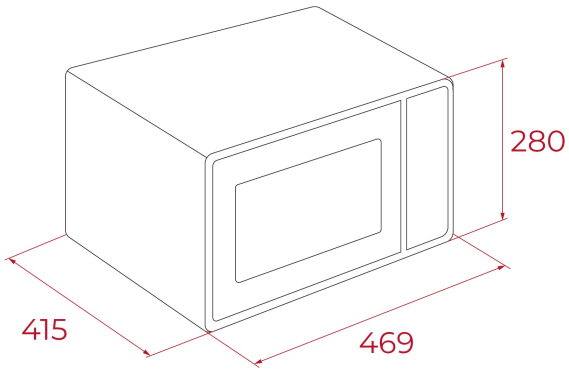

المواصفات التقنية

MWO Power (W): 900W
Frequency (Hz): 50/60
Maximum Nominal Power (W): 1680
Grill (W): 1000

لون

112240003 أسود