HLC 8440 C FBK

Multifunction oven with microwave and 11 cooking functions





40L HydroClean SurroundTemp

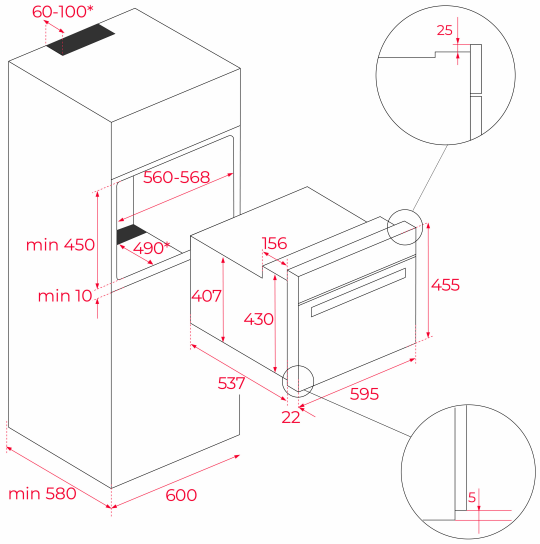

المرجع

REF: 111160029 **EAN:** 8434778030068

ميزات

Multifunction oven + Microwave
Exclusive black finishing
11 cooking functions
5 power levels + 1.000 W microwave power
2.500 W MaxiGrill
HydroClean system
Touch control display with knobs
Electronic timer (Delay/Start function)
Chrome supports with 4 cooking levels
Removable triple glazed door
Automatic disconnection security system
Manual quick preheating
Anti-tip deep tray
Capacity (gross/net): 41 /40 litres

الأبعاد

ارتفاع المنتج (مم): 455
عرض المنتج (مم): 595
عمق المنتج (مم): 559
طول المنتج (مم):
الوزن الصافي (كجم): 30,0

المواصفات التقنية

Energy Efficiency Class: -
Power rate (V): 220-240
Frequency (Hz): 50
Maximum Nominal Power (W): 3400

لون

111160029 FBK