IBF 95-G1 MST BM

موقد الحث إطار الكهرومغناطيسي إنفينيتي جي 1 إصدار خاص من إيتالديزاين جوجيارو

المرجع

REF: 112500061 EAN: 8434778030402

ميزات

إصدار خاص من إنفينيتي جي 1
صمم في إيطاليا بواسطة إيتالديزاين جوجيارو
موقد حث مرن
لمسة نهائية حصرية باللون الأسود غير اللامع
، الشواء، القلي في المقلاة، القلي العميق، الغليان السريع، الطهي على نار هادئة، الذوبان والحفاظ على الدفء
تحكم باللمس مالتي سلايدر
5 مناطق طهي
2 منطقة مرنة Ø 228 × 200 مم
1 منطقة مزدوجة Ø 320/180 مم
1 منطقة Ø 215 مم
1 منطقة Ø 150 مم
سطح زجاجي سيراميكي
فصل أمان تلقائي القفل
مؤقت الطهي
طاقة إضافية
قفل للأطفال
مؤشر الحرارة المتبقية
إدارة الطاقة
طقم التثبيت السهل
أقصى طاقة اسمية 10800 واط

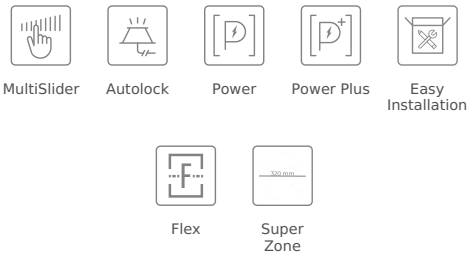

الأبعاد

ارتفاع المنتج (مم): 53
عرض المنتج (مم): 900
عمق المنتج (مم): 510
طول المنتج (مم):
الوزن الصافي (كجم): 15,18

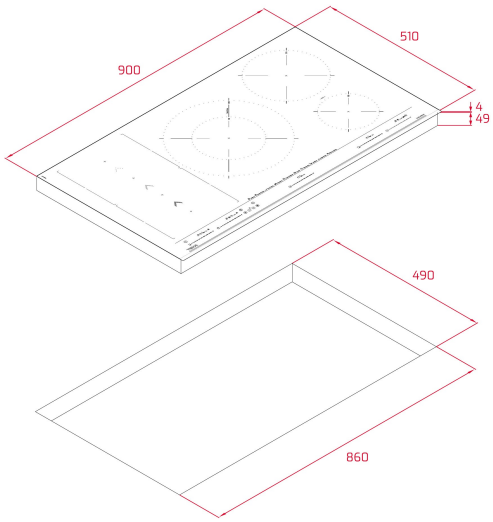

المواصفات التقنية

Power rate (V): 220-240
Frequency (Hz): 50/60
Maximum Nominal Power (W): 10800

لون

112500061 أسود مطفي

كفاءة الطاقة

Power consumption in standby mode (W): 0.4
Time to reach standby mode (min): 1